Datos técnicos automatismos Comfort 257

Datos eléctricos			
Tensión nominal		230	V
Frecuencia nominal		50	Hz
Toma de corriente		1	A
Toma de potencia en servicio		0,25	KW
Toma de potencia en espera		< 4	W
Modo de función (durac. conex.)		KB 5	min.
Tensión de mando		24	V DC
Tipo de protección	bloque motor	IP 20	
	mando	IP 65	
Clase de protección		I	

Datos mecánicos		
Fuerza de tracción y de presión	1000	N
Velocidad de marcha	140	mm/seg.
Tiempo apertura (según puerta) aprox.	18	seg.

Datos del entorno			
Dimensiones	bloque motor	214 x 145 x 395	mm
	mando	195 x 125 x 450	mm
Peso		7,9	kg
Rango de temperatura		de - 20 a + 60	°C
Base de certificación	EN 12453	EN 60335-2-95	
	EN 292-1	EN 12445	
	EN 50081-1	EN 61000-3-2	
	EN 50082-1	EN 61000-3-3	
	EN 55014	ETS 300220	
	EN 60335-1	ZH 494 Abril 89	
		VDE 0700-238	

Volumen de suministro	
Bloque motor Comfort 257	precableado
Mando separado Control 53	
Kit universal de montaje para puertas basculantes y seccionales	

Propiedades / funciones de seguridad	
Técnica de punto de referencia	x
Arranque y parada suaves	x
Seguro contra empuje	x
Automatismo de desconexión	x
Protección contra bloqueo	x
Limitación de tiempo de marcha	x
Función de cierre automático	x
Desconexión final electrónica	x
Circuito de ahorro de energía	x
Desbloqueo dentro	
Conexión de lámpara de señales	x
Conexión para pulsador de presión, de código y de llave	x
Posibilidad de conexión para control de iluminación de puerta de garaje	x
Conexión aviso de sensor final libre de potencial	x
Señalización de errores	x
Función reset	x
Velocidad de marcha de puerta programable	x
Apertura parcial programable	x
Marcha suave en dirección 'CERRAR' programable	x

Accesorios	
Mando a distancia Multibit	x
Antena de módulo separada, 868 MHz, IP 65	x
Lámpara de señales	x
Sistema antiaplastamiento	x
Barrera fotoeléctrica	x
Juegos de desbloqueo	x
Consola de conexión de puerta para puertas seccionales grandes y pesadas	x
Módulo de ampliación control de tráfico en sentido contrario	x
Sistemas transponder	x
Pulsador de llave (precableado)	x
Pulsador de código (precableado o radio)	x
Pulsador de presión interior (precableado o radio)	x

SZ - Correas dentadas

Carriles de operación	Longitud de carril	Movimiento de elevación	Longitud total
SZ 11	2960 mm	2400 mm	3180 mm
SZ 12	3180 mm	2620 mm	3400 mm
SZ 13	4090 mm	3530 mm	4310 mm

SK - Cadenas de rodillos

Carriles de operación	Longitud de carril	Movimiento de elevación	Longitud total
SK 11	2960 mm	2400 mm	3180 mm
SK 12	3180 mm	2620 mm	3400 mm
SK 13	4090 mm	3530 mm	4310 mm

Marantec Tecnología España S.L.
Av. Los Pirineos, 25 - Nave 6 · 28709 S. S. de los Reyes (Madrid)
Tel. +34 91 6 58 61 55, Fax +34 91 6 58 61 56

Marantec
En Automatismos Superior

www.marantec.com

2-E443-TV-1-0106 Impreso en papel blanqueado sin cloro

Comfort 257

Automatismo para garajes subterráneos y colectivos

La fuerza y la durabilidad combinadas de modo seguro e inteligente

Marantec
En Automatismos Superior

Comfort 257

La idea

Un automatismo perfecto y flexible para puertas de garajes subterráneos y colectivos de hasta 50 plazas.

Un automatismo perfecto y flexible para puertas de garajes subterráneos y colectivos tiene que reunir muchas y buenas cualidades. Necesita un motor y una unidad de engranajes fuertes y silenciosos. También requiere un control que pueda adaptarse individualmente a las condiciones de utilización correspondientes y que pueda ser reequipado y ampliado para requerimientos futuros. Ello ha de completarse mediante una amplia gama de accesorios para las diversas circunstancias propias del lugar de aplicación, y los usuarios han de estar asesorados por una red profesional de venta competente y con una buena asistencia técnica.

El Comfort 257 reúne todas las propiedades requeridas al más alto nivel.

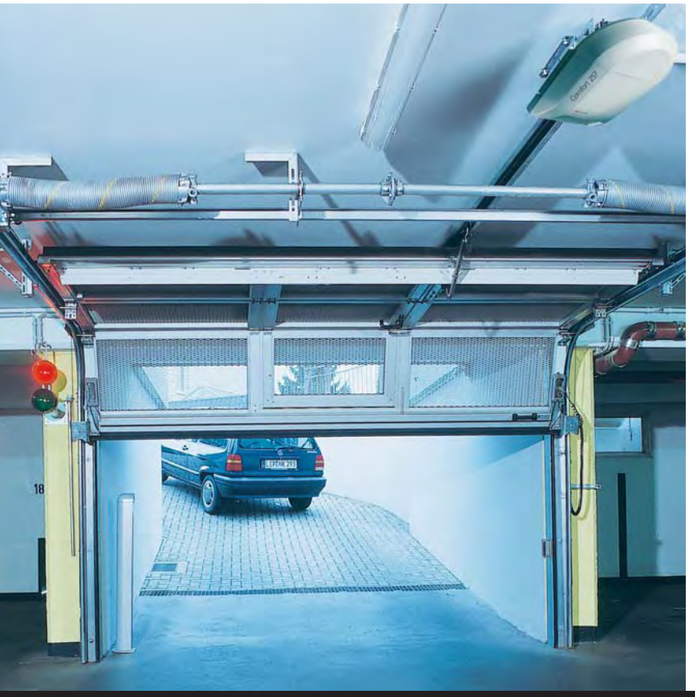

Comfort 257

¡Para ponerse suavemente en movimiento!

Una propiedad muy agradable de los automatismos Comfort es su capacidad para no desarrollar sus fuerzas de accionamiento completas inmediatamente, sino de iniciar suavemente la marcha de la puerta y detenerla igualmente con la misma suavidad. Y esto para ambas direcciones de marcha. El sistema es comparable con el dispositivo antideslizante ASR en automóviles, el cual desarrolla sólo la fuerza necesaria para obtener un accionamiento óptimo. Los arranques y las paradas suaves garantizan una marcha de la puerta extraordinariamente silenciosa.Tanto por el día como por la noche.

¿Sistema ABS en un automatismo de puertas?

Ninguna puerta frena en seco ¿no es verdad? El automatismo de desconexión patentado de los automatismos Comfort reacciona instantáneamente a los más pequeños obstáculos cuando éstos afectan la marcha de la puerta. Y entonces hace retroceder la puerta de inmediato unos 20 cm. De modo similar al sistema antibloqueo de frenos ABS, ayuda a superar de modo óptimo las situaciones críticas. Con un control permanente. Ahora y siempre.

¡Simplemente todo bajo control!

Con la programación guiada por menú paso a paso la puesta en servicio de todos los sistemas de operación Comfort se lleva a cabo de manera fácil y simple. Precisamente igual que con la más moderna electrónica de la comunicación Multi-Media-Interface MMI en automóviles de la más avanzada tecnología, el usuario disfruta de una simple lógica de maniobra mediante una unidad central de control. Esto sirve para tener todo bajo control. Una y otra vez.

¡Perfecta orientación en cada fase de movimiento de la puerta!

Exactamente igual a como el sistema de navegación GPS ayuda a determinar la posición y la dirección a la hora de orientarse en el tráfico por carretera, el control Marantec sabe en todo momento exactamente cómo y en qué dirección se mueve la puerta. La técnica electrónica de punto de referencia Marantec supervisa permanentemente el movimiento de la puerta. Todas y cada una de las veces. Con una exactitud de milímetros. Así se cuida la puerta, se minimiza el desgaste y se prolonga su periodo de vida útil.

¡Seguridad estable en cada una de las fases!

Incluso cuando la puerta se encuentra cerrada. Esto es importante cuando una persona no autorizada pretende acceder al recinto, por ejemplo empleando la fuerza. En tal caso, el seguro contra empuje electrónico supervisado permanentemente ofrece su pleno rendimiento. Exactamente igual que con el programa electrónico de estabilidad ESP en los coches modernos. Los usuarios de los automatismos Comfort protegidos de los ataques dirigidos en la administración del motor. Máxima seguridad y estabilidad en cada una de las fases.

Control 53 – ¡El sabio cerebro del sistema!

Una gran fuerza vale de poco sin un control bien dirigido. El mando separado Control 53 es la central que todo lo controla del automatismo Comfort 257. Se encuentra en diálogo constante con el sensor de revoluciones que se encuentra integrado en los engranajes. Con ello Control 53 garantiza la limitación de fuerza electrónica permanente. En cada una de las fases. Tanto durante el funcionamiento como en reposo. De modo consecuentemente perfecto.

Accesorios

Command 312

Pulsador de llave en columna a prueba de vandalismo, gris metálico.
Impulso Abrir puerta / Cerrar puerta
Altura: 1090 mm

Elementos de acceso

Mando a distancia de varios canales, 868 MHz
Llavero
Tarjeta de código
Pulsador de llave
Pulsador de código

Command 811

Electrónica de lectura transponder sin contacto para la administración eficiente de hasta 999 usuarios con tarjetas de código o llaveros, inclusive un módulo de lectura, ampliable hasta cinco módulos de lectura como máximo.

Special 614

Barrera fotoeléctrica para seguridad adicional en la zona de movimiento de la puerta.
¡Se requiere con el cierre automático activado y con puertas en zonas públicas!

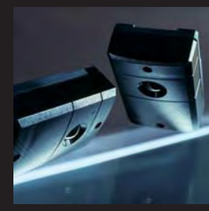

Control 300

Regulación de pista/Control de tráfico en sentido contrario: Óptimo para entrada/salida de una sola pista con cierre automático inclusive (en conexión con el mando de operación Control 53), cada uno con dos lámparas de señales roja y verde. Tipo de protección IP 65.

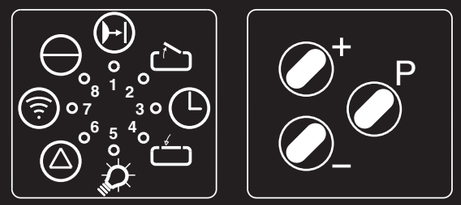

Elementos de mando para la programación

Todas las ventajas de un vistazo

- arranques y paradas suaves extraordinariamente silenciosas controladas electrónicamente
- automatismo de desconexión y limitación de fuerza con autoaprendizaje
- concepto de manejo conocido y acreditado
- innovadora técnica de punto de referencia Marantec
- seguro contra empuje
- regulación de pista ampliable

Comodidad también en el montaje y en la puesta en servicio

El montaje de la totalidad del automatismo se lleva a cabo sencillamente y con rapidez.
Las conexiones de enchufe de sistema Marantec le ayudan a ahorrar tiempo y a conectar de modo seguro todos los componentes. Se dispone de carriles de accionamiento en tres longitudes diferentes. Pueden combinarse sin problemas con el bloque motor y se distribuyen por separado. Ello minimiza las existencias en almacén.
También la puesta en servicio está exenta de complicaciones:
La programación guiada por menú paso a paso está estructurada de forma lógica y es muy sencilla de manejar – aquí reconoce usted componentes familiares de la actual gama de productos Marantec.

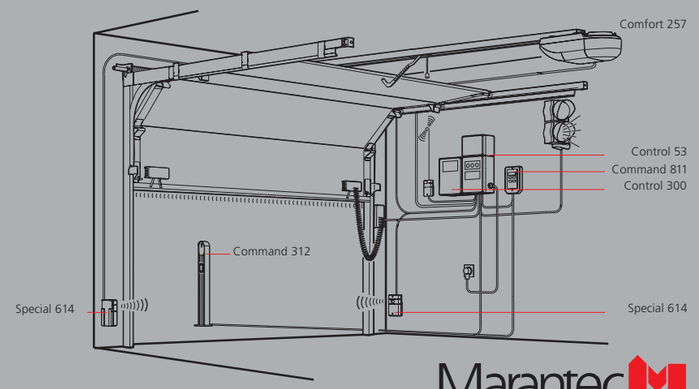

Marantec
En Automatismos Superior