Datos técnicos automatismos Comfort 220, 250, 252

Datos eléctricos	220	250	252	
Tensión nominal	230	230	230	V
Frecuencia nominal	50	50	50	Hz
Toma de corriente	1,1	1,1	1,1	A
Toma de potencia en servicio	0,25	0,25	0,25	KW
Toma de potencia en espera	< 4	< 4	< 4	W
Modo de función (durac. conex.)	KB 2	KB 2	KB 5	min.
Tensión de mando	24	24	24	V DC
Tipo de protección bloque motor	IP 20	IP 20	IP 20	
Clase de protección	II	II	II	

Datos mecánicos	220	250	252	
Fuerza de tracción y de presión	500	700	1000	N
Velocidad de marcha	140	140	120	mm/seg.
Tiempo apertura (según puerta) aprox.	15	15	18	seg.

Datos del entorno	220	250	252	
Dimensiones bloque motor	214 x 145 x 395			mm
Peso	3,5	4,0	4,0	kg
Rango de temperatura	de - 20 a + 60			°C
Base de certificación	EN 12453		EN 60335-2-95	
	EN 292-1		EN 12445	
	EN 50081-1		EN 61000-3-2	
	EN 50082-1		EN 61000-3-3	
	EN 55014		ETS 300220	
	EN 60335-1		ZH 494 Abril 89	
			VDE 0700-238	

Volumen de suministro
Bloque motor Comfort 220, 250 ó 252
Kit universal de montaje para puertas basculantes y seccionales
Mini-emisor manual Digital 302, 2 canales
Micro-emisor manual Digital 313, 3 canales (sólo C. 250, 252)

Propiedades / funciones de seguridad	
Técnica de punto de referencia	x
Arranque y parada suaves	x
Seguro contra empuje	x

Automatismo de desconexión	x
Protección contra bloqueo	x
Limitación de tiempo de marcha	x
Función de cierre automático (sólo C. 250, 252)	x
Desconexión final electrónica	x
Circuito de ahorro de energía	x
Desbloqueo dentro	x
Conexión de lámpara de señales (sólo C. 250, 252)	x
Luz de 3 minutos para iluminar el Garaje	x
Conexión para pulsador de presión, de código y de llave	x
Posibilidad de conexión para control de iluminación de puerta de garaje	x
Conexión aviso de sensor final libre de potencial	x
Posibilidad conexión sistema de alarma (sólo C. 250, 252)	x
Señalización de errores	x
Función reset	x
Velocidad de marcha de puerta programable	x
Apertura parcial programable	x
Marcha suave en dirección 'CERRAR' programable	x
Possibilidad de reequipamiento con relé intermitente	x

Accesorios	
Mando a distancia Multibit	x
Antena de módulo separada, 868 MHz, IP 65	x
Lámpara de señales (sólo C. 250, 252)	x
Sistema antiaplastamiento	x
Barrera fotoeléctrica	x
Juegos de desbloqueo	x
Consola de conexión de puerta para puertas seccionales grandes y pesadas	x
Equipamiento de guarniciones para puertas basculantes y de alas	x
Sistemas transponder	x
Pulsador de llave (precableado)	x
Pulsador de código (precableado o radio)	x
Pulsador de presión interior (precableado o radio)	x

SZ - Correas dentadas

Carriles de operación	Longitud de carril	Movimiento de elevación	Longitud total
SZ 11	2960 mm	2400 mm	3180 mm
SZ 12	3180 mm	2620 mm	3400 mm
SZ 13	4090 mm	3530 mm	4310 mm

SK - Cadenas de rodillos

Carriles de operación	Longitud de carril	Movimiento de elevación	Longitud total
SK 11	2960 mm	2400 mm	3180 mm
SK 12	3180 mm	2620 mm	3400 mm
SK 13	4090 mm	3530 mm	4310 mm

Todos los carriles están disponibles también como carriles partidos (no adecuados para C. 252)

Marantec Tecnología España S.L.
Av. Los Pirineos, 25 - Nave 6 · 28709 S. S. de los Reyes (Madrid)
Tel. +34 91 658 61 55, Fax +34 91 658 61 56

Marantec
En Automatismos Superior

www.marantec.com

2-E446-TV-2-0106 Impreso en papel blanqueado sin cloro

Comfort 220, 250, 252

Automatismos para puertas de garaje

El concepto perfecto para el confort y la seguridad

Marantec
En Automatismos Superior

Comfort 220, 250, 252

La idea

El concepto perfecto:
Automatismos Comfort para puertas de garaje.

Con estos tres sistemas de operación Comfort hemos hecho realidad el concepto que satisface todos los requisitos modernos para operadores de puertas de garaje, de modo inteligente y adelantando el futuro. Estos sistemas ofrecen la solución a medida para cualquier circunstancia particular: con motores de potencias diferentes y con diversas posibilidades de ampliación.
El manejo y el equipamiento son siempre muy confortables. Una seguridad máxima y una calidad óptima garantizan una funcionalidad perfecta. Con tecnología líder que se corresponde con las normas más modernas. De una fiabilidad absoluta.

Automatismos Comfort de Marantec:
¡Automáticamente óptimos!

Comfort 220, 250, 252

¡Para ponerse suavemente en movimiento!

Una propiedad muy agradable de los automatismos Comfort es su capacidad para no desarrollar sus fuerzas de accionamiento completas inmediatamente, sino de iniciar suavemente la marcha de la puerta y detenerla igualmente con la misma suavidad. Y esto para ambas direcciones de marcha. El sistema es comparable con el dispositivo antideslizante ASR en automóviles, el cual desarrolla sólo la fuerza necesaria para obtener un accionamiento óptimo. Los arranques y las paradas suaves garantizan una marcha de la puerta extraordinariamente silenciosa.Tanto por el día como por la noche.

¿Sistema ABS en un automatismo de puertas?

Ninguna puerta frena en seco ¿no es verdad? El automatismo de desconexión patentado de los automatismos Comfort reacciona instantáneamente a los más pequeños obstáculos cuando éstos afectan la marcha de la puerta. Y entonces hace retroceder la puerta de inmediato unos 20 cm. De modo similar al sistema antibloqueo de frenos ABS, ayuda a superar de modo óptimo las situaciones críticas. Con un control permanente. Ahora y siempre.

¡Simplemente todo bajo control!

Con la programación guiada por menú paso a paso la puesta en servicio de todos los sistemas de operación Comfort se lleva a cabo de manera fácil y simple. Precisamente igual que con la más moderna electrónica de la comunicación Multi-Media-Interface MMI en automóviles de la más avanzada tecnología, el usuario disfruta de una simple lógica de maniobra mediante una unidad central de control. Esto sirve para tener todo bajo control. Una y otra vez.

¡Perfecta orientación en cada fase de movimiento de la puerta!

Exactamente igual a como el sistema de navegación GPS ayuda a determinar la posición y la dirección a la hora de orientarse en el tráfico por carretera, el control Marantec sabe en todo momento exactamente cómo y en qué dirección se mueve la puerta. La técnica electrónica de punto de referencia Marantec supervisa permanentemente el movimiento de la puerta. Todas y cada una de las veces. Con una exactitud de milímetros. Así se cuida la puerta, se minimiza el desgaste y se prolonga su periodo de vida útil.

¡Seguridad estable en cada una de las fases!

Incluso cuando la puerta se encuentra cerrada. Esto es importante cuando una persona no autorizada pretende acceder al recinto, por ejemplo empleando la fuerza. En tal caso, el seguro contra empuje electrónico supervisado permanentemente ofrece su pleno rendimiento. Exactamente igual que con el programa electrónico de estabilidad ESP en los coches modernos. Los usuarios de los automatismos Comfort protegidos de los ataques dirigidos en la administración del motor. Máxima seguridad y estabilidad en cada una de las fases.

¡Reducción óptima del consumo de corriente!

Y ello en todas las situaciones. También, claro está, en la posición de reposo. De modo comparable con un motor de coche de 3 litros, para las fases en las que el sistema de operación se encuentra en el modo de espera, hemos desarrollado una nueva técnica que reduce el consumo de corriente en más del 60 %.
Esto es muy importante, tanto para el medio ambiente como para su propio bolsillo.

Accesorios

Mandos a distancia digitales

Mini-emisor manual Digital 302, 2 canales, 868 MHz
Mini-emisor manual Digital 304, 4 canales, 868 MHz
Micro-emisor manual Digital 313, 3 canales, 868 MHz

Elementos de acceso Command

Pulsador de presión interior de radio Command 131
Teclados interiores Command 111, 112, 113, 114
Teclados de código Command 201, 202 (exterior)
Pulsador de llave Command 311, 314 (exterior), empotrado
Pulsador de llave Command 411 (exterior), saliente

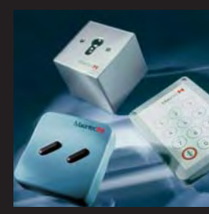

Command 231

Pulsador de código por radio para el manejo inalámbrico de los sistemas de operación Comfort desde un puesto central exterior.

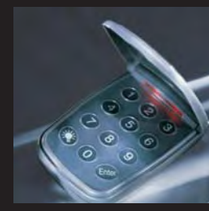

Special 607, 614

Barreras fotoeléctricas para seguridad adicional en la zona de movimiento de la puerta.
¡Se requiere con el cierre automático activado y con puertas en zonas públicas!

Desbloqueo de emergencia Special

Juegos de desbloqueo para todas las puertas de garaje corrientes y garajes sin segundo acceso.

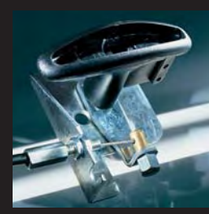

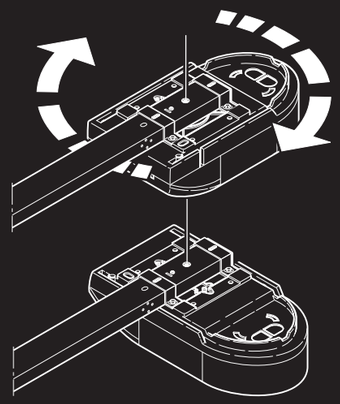

Todas las ventajas de un vistazo

- arranques y paradas suaves extraordinariamente silenciosas controladas electrónicamente
- automatismo de desconexión
- concepto de manejo conocido y acreditado
- innovadora técnica de punto de referencia Marantec
- seguro contra empuje
- conexión de ahorro de electricidad
- flexibles posibilidades de montaje

Comodidad también en el montaje y en la puesta en servicio

El montaje de la totalidad del automatismo se lleva a cabo sencillamente y con rapidez.
Las conexiones de enchufe de sistema Marantec le ayudan a ahorrar tiempo y a conectar de modo seguro todos los componentes. Se dispone de carriles de accionamiento en tres longitudes diferentes (también como carriles partidos). Pueden combinarse sin problemas con el bloque motor y se distribuyen por separado. Ello minimiza las existencias en almacén.
También la puesta en servicio está exenta de complicaciones:
La programación guiada por menú paso a paso está estructurada de forma lógica y es muy sencilla de manejar – aquí reconoce usted componentes familiares de la actual gama de productos Marantec.

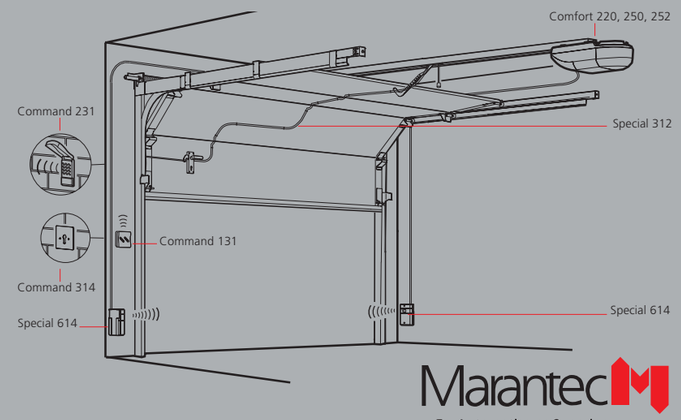

Marantec
En Automatismos Superior