FUNDICIÓ DÚCTIL BENITO
Tel. 93 852 10 00

Rural

AUTOR:

PRODUCTOR: © Fundicio Ductil Benito

COTAS: mm

ESCALA: 1/25

VRV460
REFERENCIA

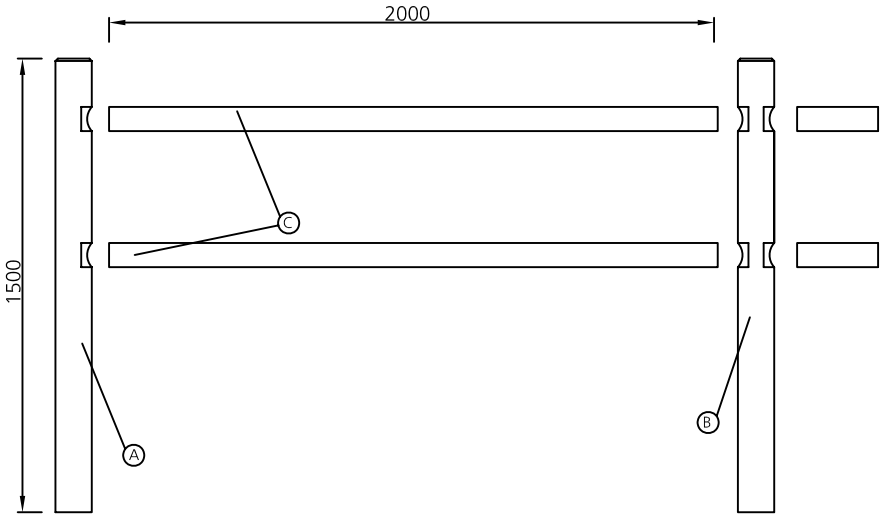

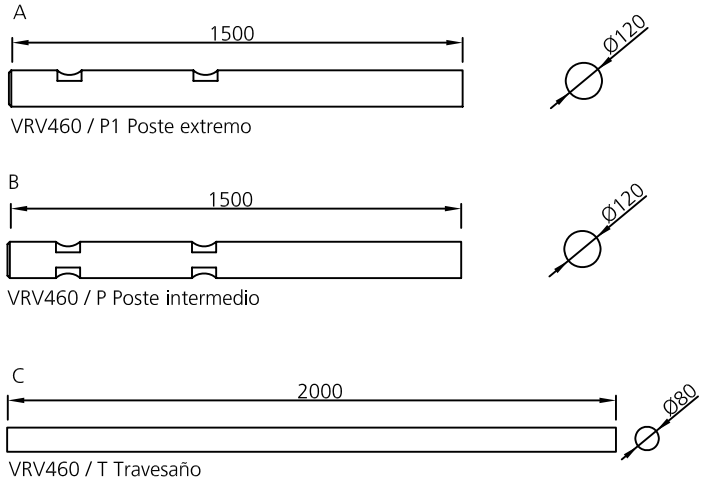

MATERIAL: Madera de pino.
Postes de Ø120x1500mm.
Travesaños de Ø80x2000mm.

ACABADOS: Madera con tratamiento autoclave a vacío-presión clase 4 contra carcoma, termitas e insectos. Acabado color verdoso.

Entregado en kit.

F.D.B. Comprometida en su línea de mejora continua de sus productos, se reserva el derecho de modificar las medidas, materiales y/o acabados sin previo aviso.