FUNDICIÓ DÚCTIL BENITO
Tel. 93 852 10 00

Egea
General

AUTOR:	Puig i Darnés, 1996
PRODUCTOR:	© Fundició Dúctil Benito

COTAS: mm
ESCALA: 1/15

UM510/1
REFERENCIA

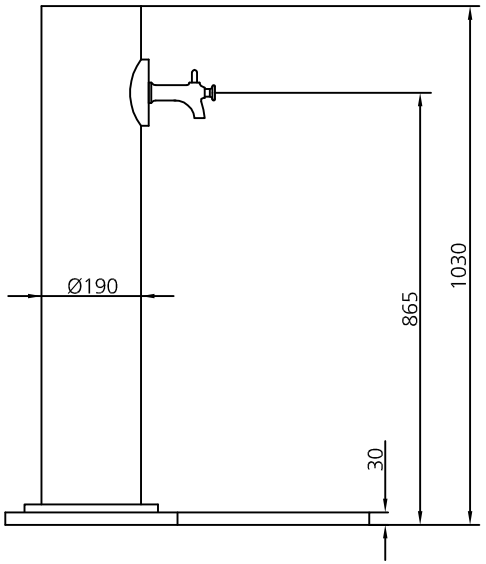

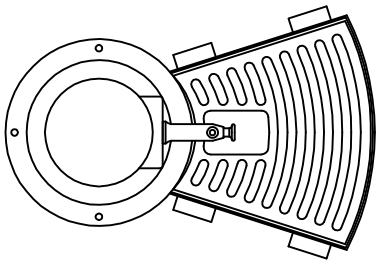

MATERIAL: Cuerpo de hierro de Ø 190mm, base con soporte, reja sumidero de fundición dúctil con marco de hierro (UM510RM). Grifo pulsador (UM510G), con soporte en acero niquelado.

ACABADOS: Color verde RAL6005.

F.D.B. Comprometida en su línea de mejora continua de sus productos, se reserva el derecho de modificar las medidas, materiales y/o acabados sin previo aviso.