FUNDICIÓ DÚCTIL BENITO
Tel. 93 852 10 00

Delta XXI
General

AUTOR:	Mir Vall 2001
PRODUCTOR:	© Fundició Dúctil Benito

COTAS: mm
ESCALA: 1/20

UM364
REFERENCIA

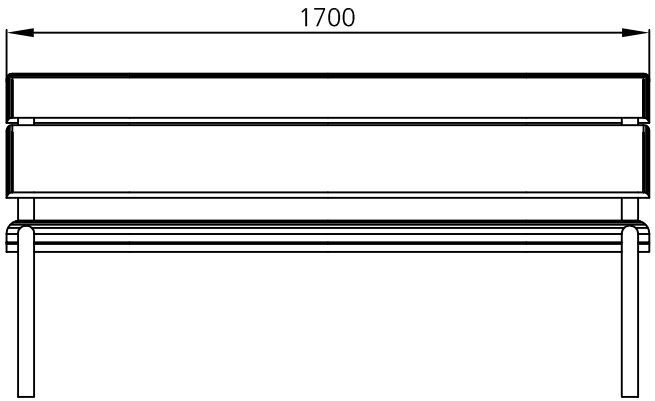

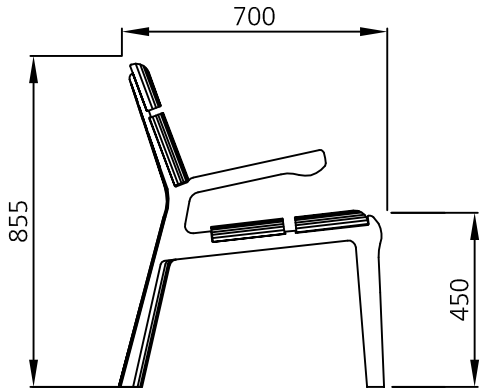

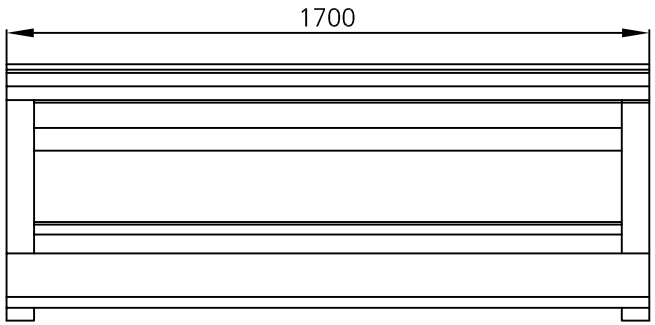

MATERIAL: Pies de fundición dúctil. Tres tablones de sección 190 x 40 mm y uno de 130 x 40 mm de madera tropical. Tornillos de acero inoxidable.

ACABADOS: Pies con tratamiento "FERRUS fdb", proceso protector del hierro que garantiza una óptima resistencia a la corrosión con resultados superiores a 300 horas de niebla salina, acabado color gris forja. Madera tropical tratada con "LIGNUS fdb" protector fungicida, insecticida e hidrófugo. Acabado color natural.

ANCLAJE RECOMENDADO: Tornillos de fijación al suelo de M10 según superficie y proyecto.

OPCIONAL: Bajo pedido se puede suministrar madera con certificado FSC.

MODELO PATENTADO

F.D.B. Comprometida en su línea de mejora continua de sus productos, se reserva el derecho de modificar las medidas, materiales y/o acabados sin previo aviso.

FUNDICIÓ DÚCTIL BENITO
Tel. 93 852 10 00

DETALLE ANCLAJE
General

AUTOR:

PRODUCTOR: © Fundició Dúctil Benito

COTAS: mm

ESCALA:

REFERENCIA

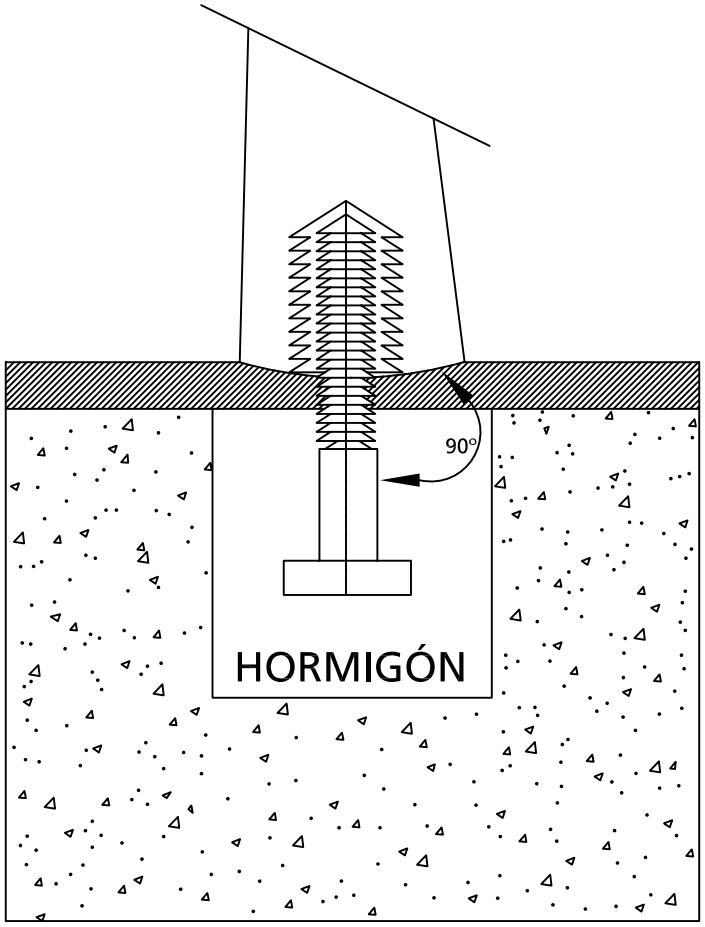

F.D.B. Comprometida en su línea de mejora continua de sus productos, se reserva el derecho de modificar las medidas, materiales y/o acabados sin previo aviso.