FUNDICIÓ DÚCTIL BENITO
Tel. 93 852 10 00

Aparca Bicicletas

AUTOR:	Departamento I + D de F.D.B. 1998	COTAS: mm	VBF06
PRODUCTOR:	© Fundicio Ductil Benito	ESCALA: 1/15	REFERENCIA

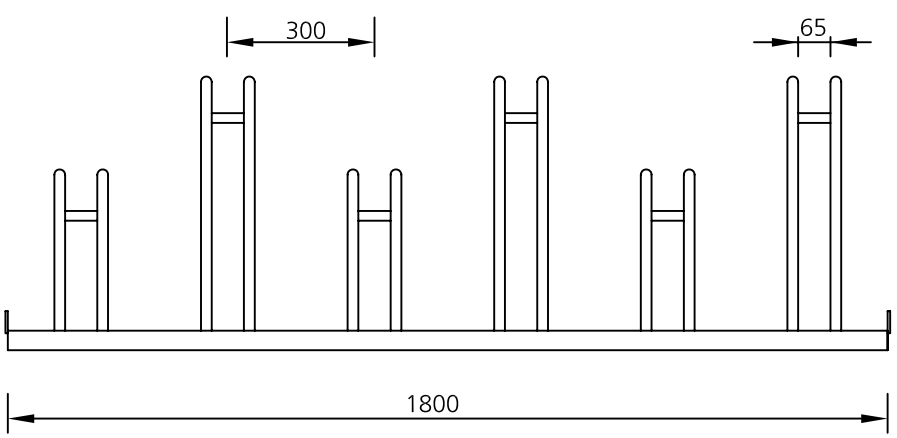

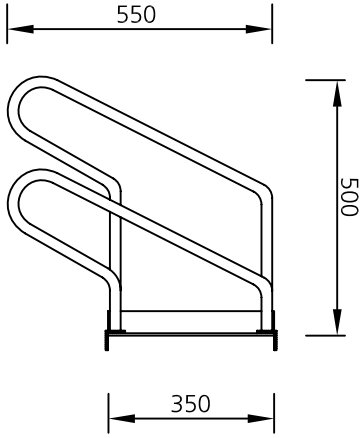

MATERIAL: Hierro.

ACABADOS: Galvanizado en caliente.

ANCLAJE: Mediante pernos de expansión M8.

Consultar para medidas especiales y anchos de rueda diferentes.

F.D.B. Comprometida en su línea de mejora continua de sus productos, se reserva el derecho de modificar las medidas, materiales y/o acabados sin previo aviso.