Alsina
SOLUCIONES EN ENCOFRADOS

Basculante

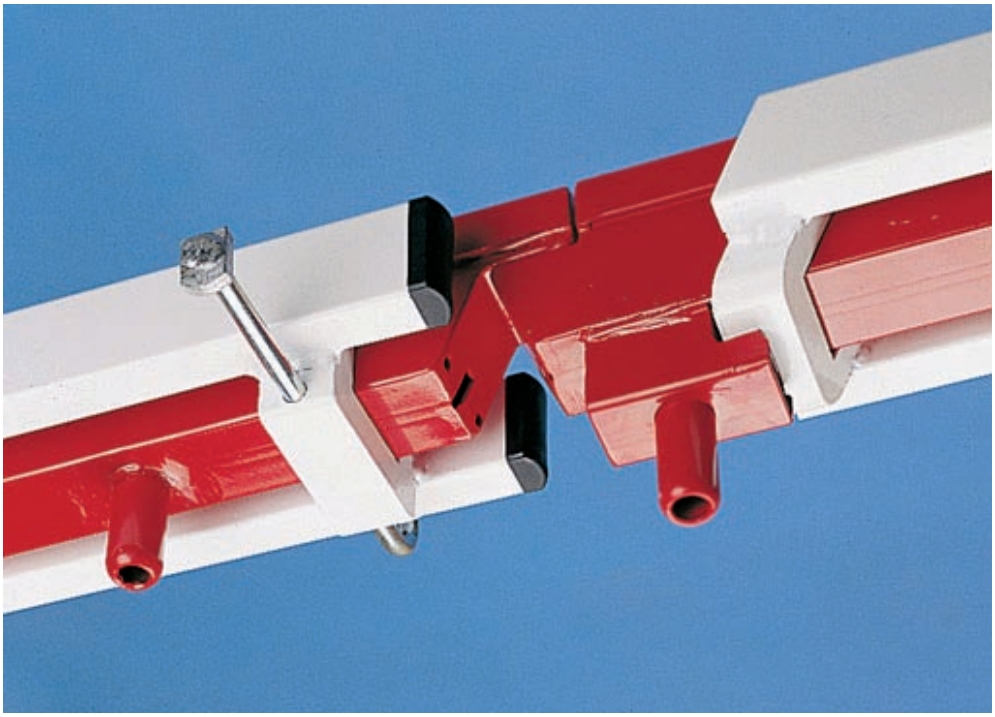

ISO 9001
BUREAU VERITAS
Certification
Nº 7002938

Encofrados J. Alsina, S.A.
Pol. Ind. Pla d'en Coll - Camí de la Font Freda, 1
08110 - Montcada i Reixac (Barcelona)
Tel. 935 753 000 - Fax 935 647 059
E-mail: alsina@alsina.com

www.alsina.com

Basculante

con madera

Elemento fundamental en la seguridad de los sistemas de forjado Alumecano y Alucubetas.

El Basculante con madera es un elemento del Sistema Alumecano y Alucubetas. Su diseño facilita la recuperación de la superficie encofrante (Tableros Alisan, Tablero Tricapa, Contrachapado Fenólico o Cubetas Alisan).

Características y prestaciones

1) - Ligereza y ergonomía de uso gracias a su fabricación en Duralumnio, previniendo lesiones dorso-lumbares al trabajador.

- Sistema de fijación con dos puntos de apoyo, no depende de peligrosas soldaduras sometidas a tracción y por ello aporta mayor seguridad en ese sentido. (Fig. 1)

2) - Proporciona un apoyo de 4 cm a la superficie encofrante utilizada.

3) - Tapones de goma en los extremos que amortiguan la caída en las operaciones de desencofrado.

4) - Un listón de madera de calidad que permite clavar y desclavar con total facilidad y con ello impedir el movimiento del tablero.

- Un diseño que, al tener un movimiento previsible en el desencofrado, lo hace más seguro.

FABRICADO EN DURALUMINIO

RESISTENTE Y LIGERO

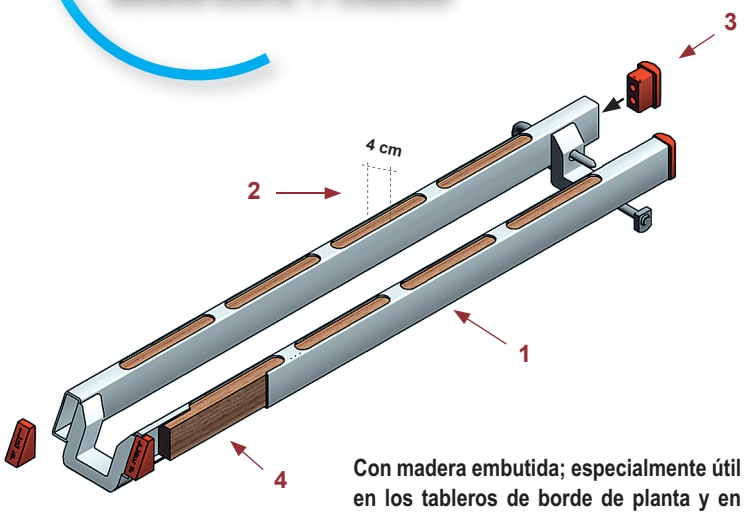

Con madera embutida; especialmente útil en los tableros de borde de planta y en cualquier circunstancia de riesgo.

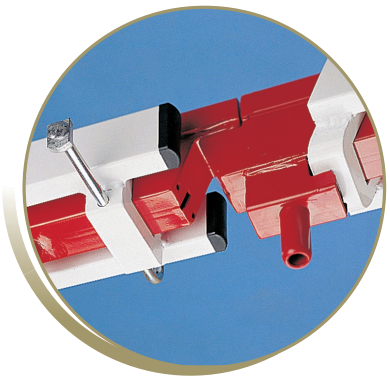

Acabado en pintura poliéster de alta calidad y un diseño que evita la acumulación de restos de hormigón.

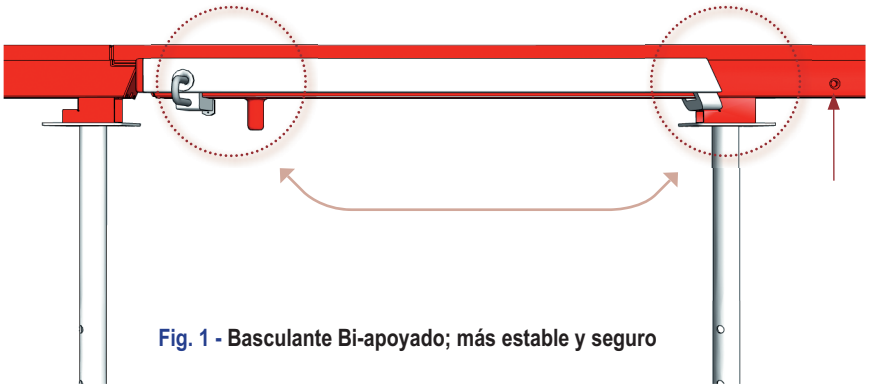

Fig. 1 - Basculante Bi-apoyado; más estable y seguro