# :CERCOS EN MADERA DE PINO

Cercos en madera de pino revestido a chapa de madera para instalar en los armazones para puertas correderas Openspace. Kit compuesto por cerco, tapajuntas, cepillo y burlete de goma. Pino natural para barnizar, pintar o teñir.

**Barnizados:** Sapelly, Roble, Haya Natural y Haya vaporizada.

**Anchura:** 600 700 800 900 1000 1100 1200 mm

**Altura:** 2000, 2100 , 2400 mm

**Espesores:** 90, 110 mm

Ejemplo de aplicacion

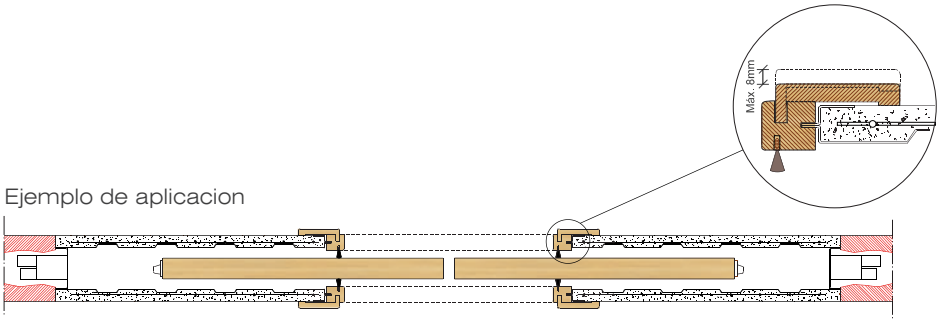


## KIT 90 MM

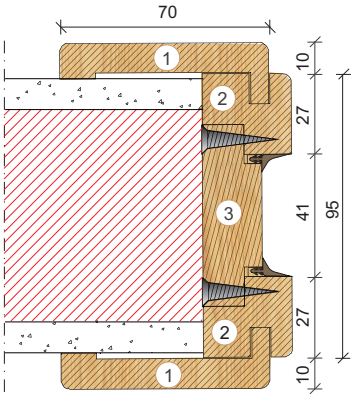


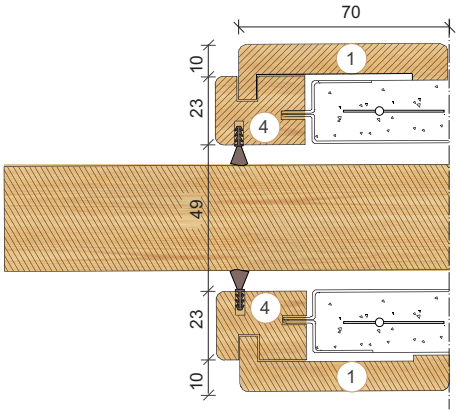


## KIT 110 MM

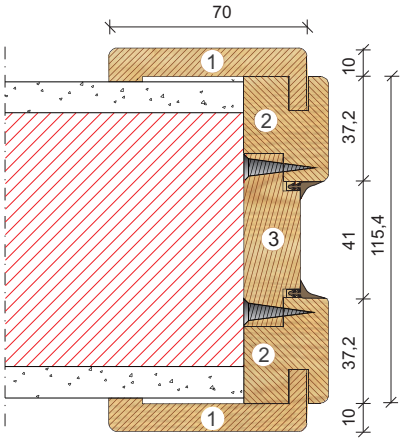


Corte Longitudinal

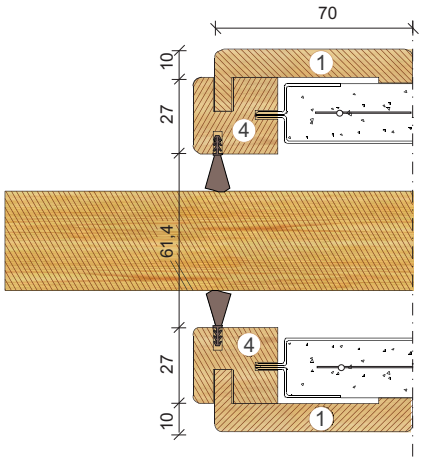


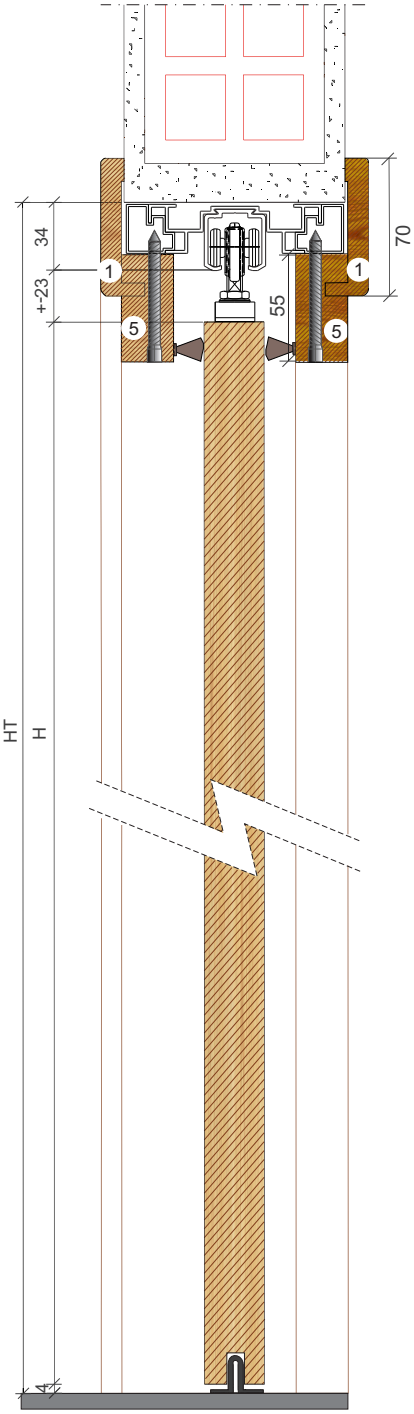


Corte Transversal

**Leyenda:**

Kit para pared de 90 e 110 mm

1- Tapajuntas extensible hasta 8 mm
2- Perfil lateral de la jamba batiente
3- Jamba batiente
4- Jamba Lateral con encaje
5- Dintel superior para ocultar los carros de suporte de la puerta.

# :PUERTA DE CRISTAL

## KIT 90 MM

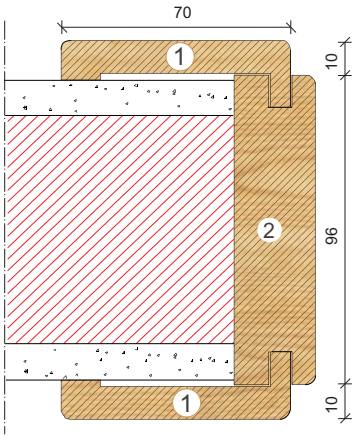


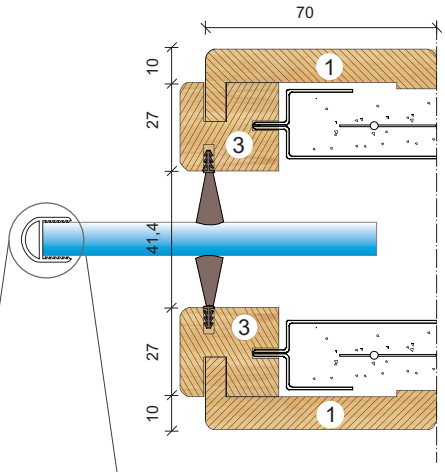


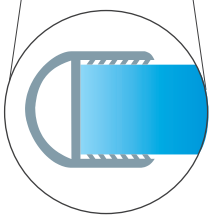

(Opcional)
Burlete en goma
Transparente, para cristal 8 / 10 mm

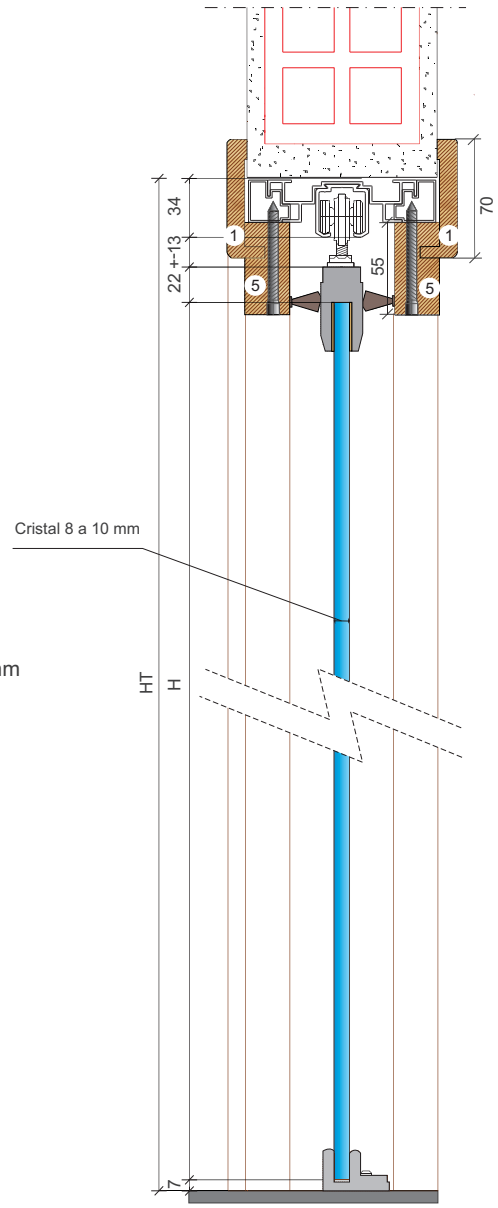


Corte Transversal



## KIT 110 MM

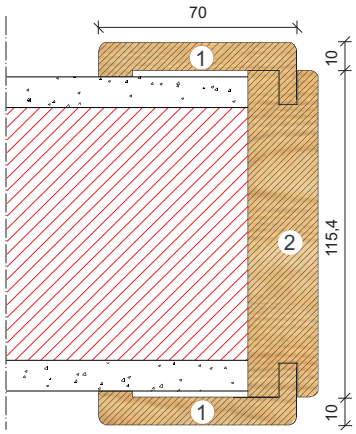


Corte Longitudinal

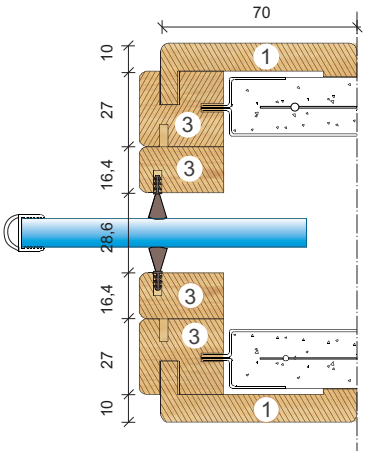


**Leyenda:**

1- Tapajuntas extensible hasta 8 mm

2- Perfil lateral de la jamba batiente

3- Jamba Lateral con encaje

4- Dintel superior para ocultar los carros de suporte de la puerta

## Burlete

Burlete con perfil de PVC y cepillo para instalar en las juntas entre la puerta y el cerco de madera reduciendo la infiltración de aire, suciedad, ruido y la vibración.

**Colores:** Marron y Gris

**Largura:** 2150 mm
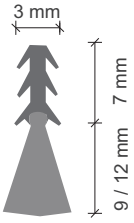
**Altura del pelo:** 9 ou 12 mm