01 DESAGÜES

01.15 ACCESORIOS

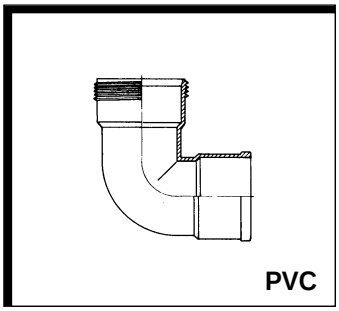

Modelo: A-43
Referencia: $1^{1/2}$x40 22217

- Enlace acodado para convertir salidas roscadas en encolables.

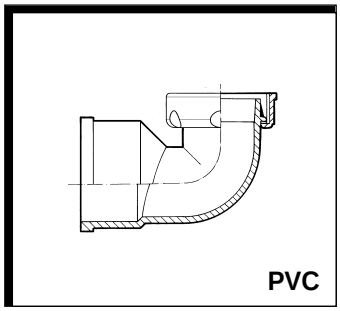

Modelo: A-37
Referencia: $1^{1/2}$x40 22216
$1^{1/2}$x50 22840

- Enlace mixto acodado para instalaciones de tubos de PVC con accesorios roscados no encolables.

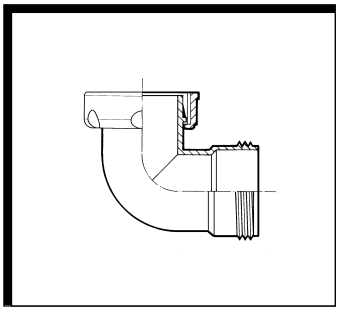

Modelo: A-7
Referencia: $1^{1/2}$ 22078
$1^{1/4}$ 22079

- Codo rosca una boca.

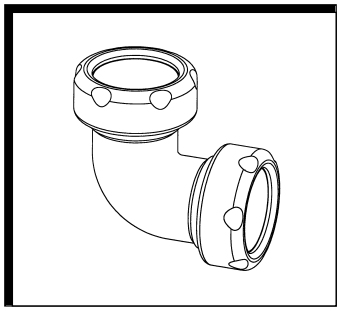

Modelo: A-8
Referencia: $1^{1/4}$x32 22099
$1^{1/2}$x40 22088

- Codo para tubos lisos.

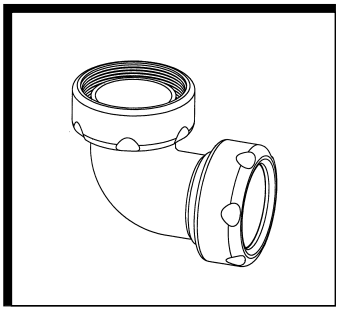

Modelo: A-79
Referencia: $1^{1/4}$x32 22037
$1^{1/2}$x40 22036

- Codo rosca una boca para tubos lisos.

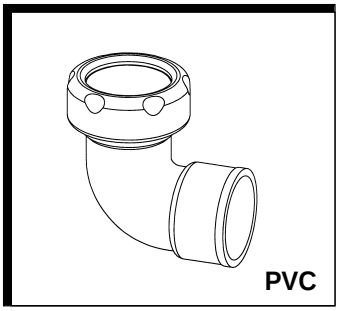

Modelo: A-80
Referencia: $1^{1/2}$x40 22038

- Codo mixto para encolar.

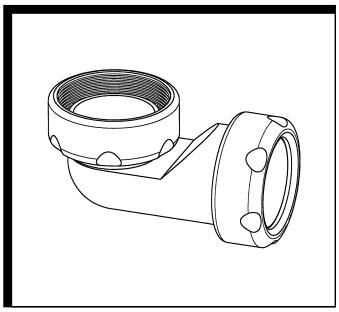

Modelo: A-71
Referencia: $1^{1/2}$x40 22028

- Codo extra plano con tuerca.

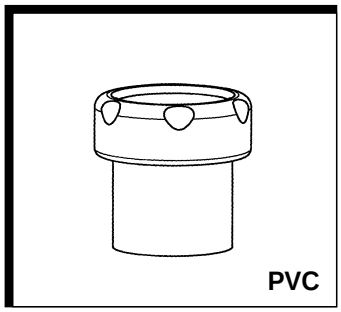

Modelo: A-3
Referencia: $1^{1/4}$x32 22160
$1^{1/2}$x40 22170

- Enlace mixto para realizar instalaciones mixtas de PVC con tubos lisos no encolables.

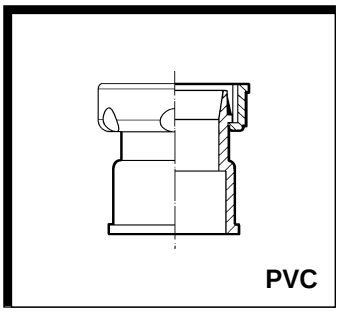

Modelo: A-12
Referencia:
$1^{1/2}$x40 22260
$1^{1/4}$x40 22195
$1^{1/2}$x50 22830
2x50 22196

- Enlace mixto para realizar instalaciones mixtas de PVC con tubos roscados no encolables.

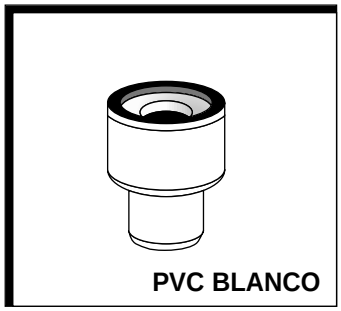

Modelo: A-54
Referencia: 32-26/30 22007
32-28/35 22054
32-30/34 22008
32-38/40 22055
40-28/35 22056
40-34/38 22009
40-36/40 22057

- Manguito unión tubo metálico macho.

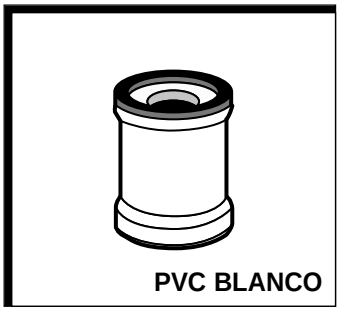

Modelo: A-114
Referencia: 40-28/32 22058
50-28/40 22059

- Manguito unión tubo metálico hembra.

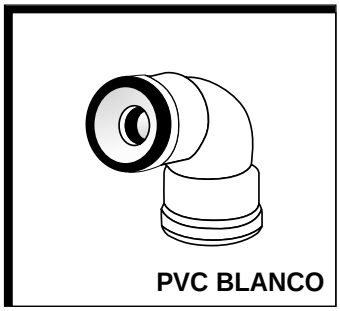

Modelo: A-115
Referencia: 40-28/32 22060
50-28/40 22061

- Codo unión tubo metálico hembra.

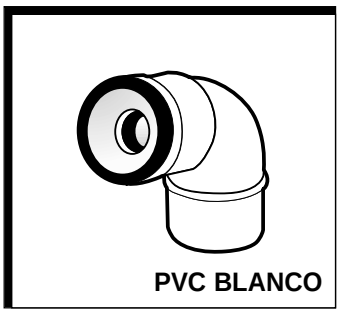

Modelo: A-116
Referencia: 40-28/32 22062
50-28/40 22063

- Codo unión tubo metálico macho.

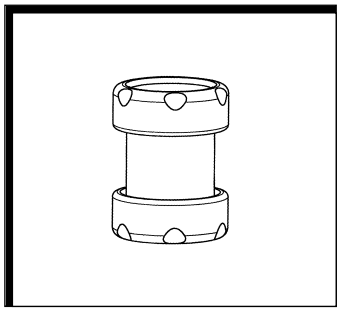

Modelo: A-14
Referencia: $1^{1/4}$ 22236
$1^{1/2}$ 22248

- Enlace para tubos lisos.

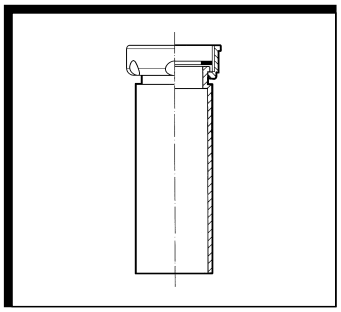

Modelo: A-27
Referencia: 1x32 22440
$1^{1/4}$x40 22386

- Racor reductor con valona y tuerca loca.

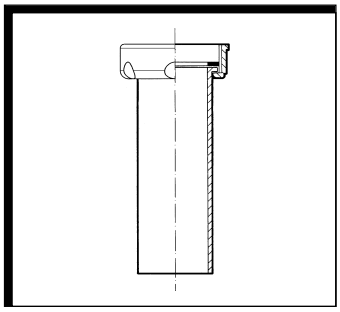

Modelo: A-2
Referencia: $1^{1/4}$x32 22200
$1^{1/2}$x40 22210

- Racor con valona y tuerca loca.

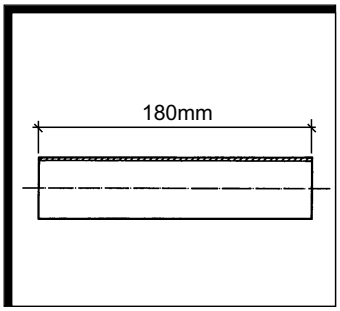

Modelo: A-17
Referencia: 32 22180
40 22190

- Alargadera lisa.

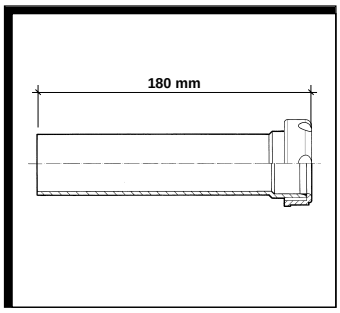

Modelo: A-15
Referencia: $1^{1/4}$x32 22316
$1^{1/2}$x40 22348

- Alargadera una boca para tubos lisos.

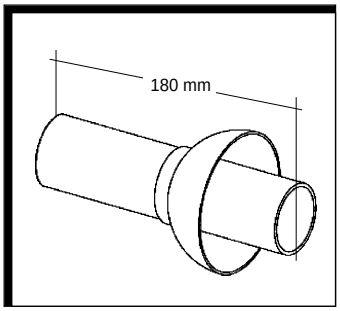

Modelo: A-5
Referencia: 32 22211
40 22212

- Acoplamiento a pared para sifones de salida horizontal. Liso.

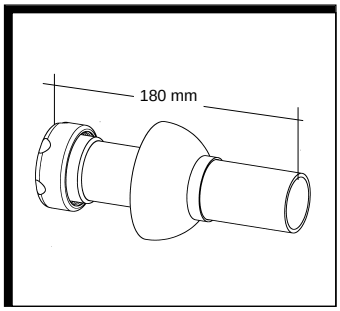

Modelo: A-4
Referencia: $1^{1/4}$x32 22140
$1^{1/2}$x40 22150

- Acoplamiento a pared para sifones de salida. horizontal. Macho/hembra.

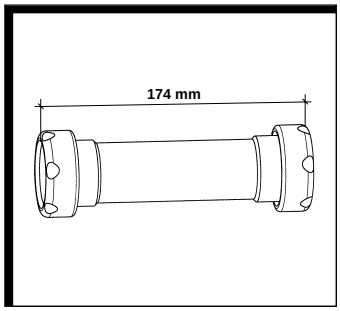

Modelo: A-13
Referencia: 22138

- Alargadera dos bocas para tubos lisos Ø40.

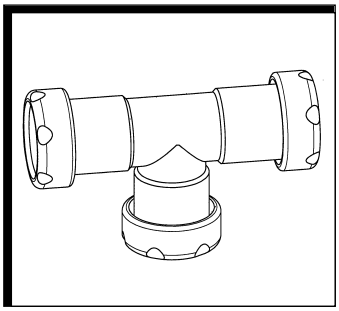

Modelo: A-10
Referencia: 22108

- Te para tubos lisos Ø40.

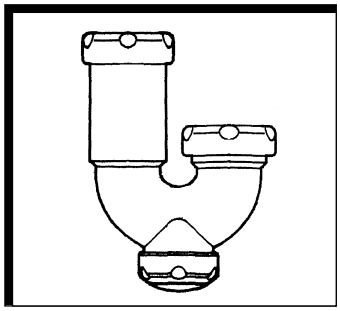

Modelo: A-6
Referencia: $1^{1/4}$ 22231
$1^{1/2}$ 22232

- Curva sifónica registrable.

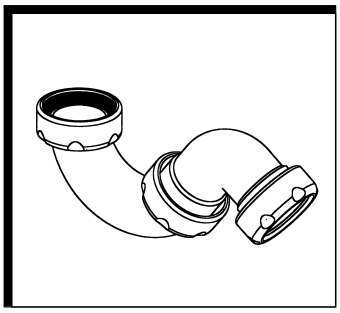

Modelo: A-67
Referencia: $1^{1/2}$x40 22020

- Curva sifónica salida orientable.

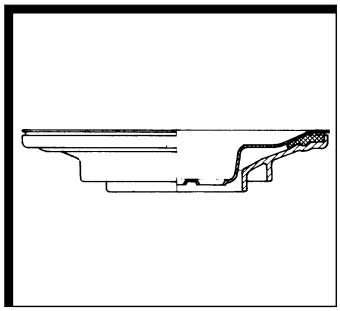

Modelo: A-45
Referencia: 22215

- Suplemento convertidor de válvulas fregadero Ø70 en Ø115.

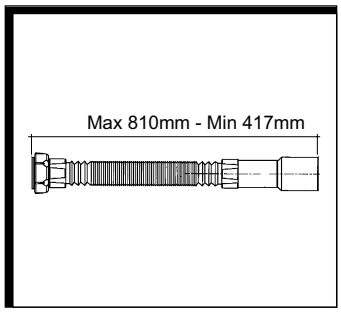

Modelo: A-103
Referencia:
1 1/4x32/40 22042
1 1/2x40/50 22043

- Manguito flexible con junta plana.

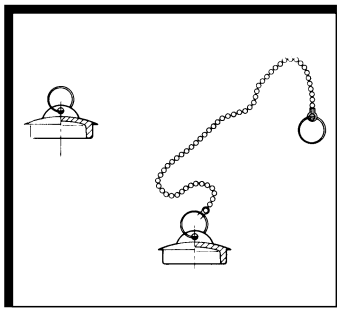

Modelo: A-46

Referencia para	freg.	lav./bidé
c/anilla	31012	31203
c/cadena 27cm	31179	31204
c/cadena 38cm	31180	

- Tapón para válvulas de acero inoxidable.

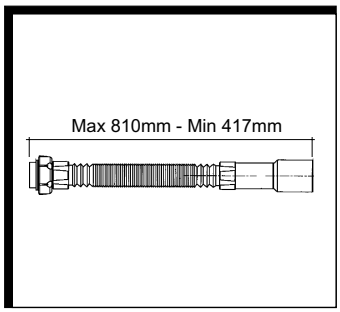

Modelo: A-104
Referencia:
1 1/4x32/40 22044
1 1/2x40/50 22045

- Manguito flexible con junta cónica.

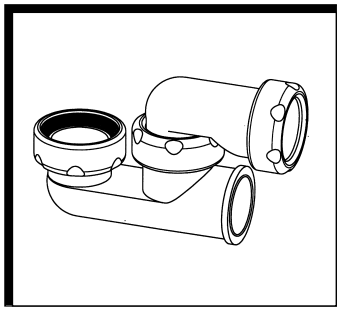

Modelo: A-66
Referencia: $1^{1/2}$x40 22019

- Sifón autolimpiante, salida horizontal orientable.

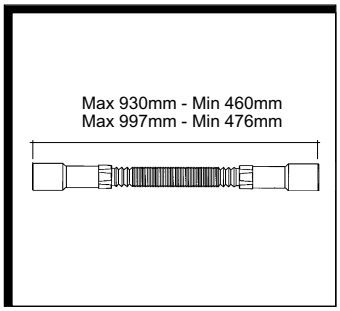

Modelo: A-111
Referencia:
32/40 22048
40/50 22049

- Manguito flexible boca lisas.

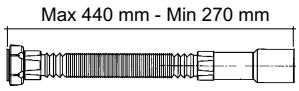

Modelo: A-119
Referencia:
1 1/4x32/40 22066

- Manguito flexible con junta plana.

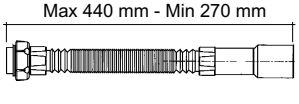

Modelo: A-120
Referencia:
1 1/4x32/40 22067

- Manguito flexible con junta cónica.

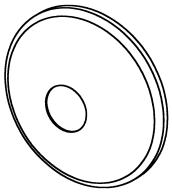

Modelo: S-16
Referencia:

8x15	**17010**
15x25	**17020**
32x35	**17030**
40x45	**17040**

- Plafón embellecedor para tubos

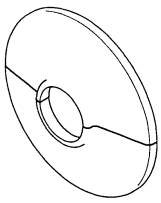

Modelo: S-273
Referencia:

12	**17110**
16	**17120**
20	**17130**
32	**17140**
40	**17150**

- Plafón embellecedor partido para tubos.

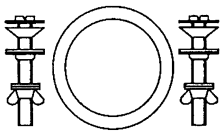

Modelo: A-53
Referencia: 23108

- Kit cisterna (junta con tornillos).

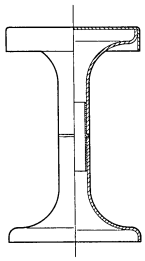

Modelo: S-22
Referencia: 20010

- Taburete de baño blanco

Modelo: A-24
Referencia:
c/cadena 27cm 22410
c/cadena 38cm 22490

- Cadena de bolas con anillas.

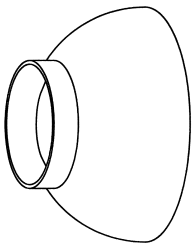

Modelo: S-119
Referencia: 32 17090
40 17100

- Plafón embellecedor para tubos.

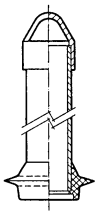

Modelo: A-25
Referencia: 22420

- Tapón rebosadero de espumas para fregaderos. Medida tubo 315x32 mm.

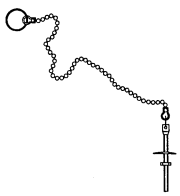

Modelo: A-23
Referencia: 22400

- Cadena de bolas de 27cm. con anilla y espiguilla.

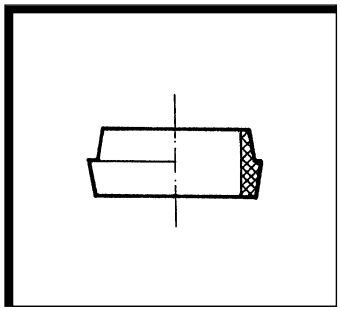

Modelo: A-26
Referencia: 1 1/4x25 22450
1 1/2x30 22430
2x40 22460

- Junta reductora para bocas tubos lisos.

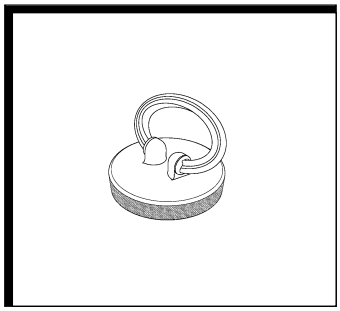

Modelo: A-75
Referencia:
22034

- Tapón con asa para válvulas de fregadero ø 70 y 85 mm.

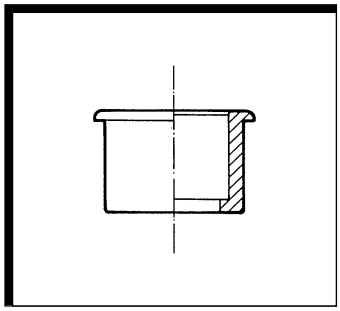

Modelo: A-29
Referencia: 90-75 22500
50-40 22510
40-32 22520

- Casquillo de reducción macho/hembra encolar.

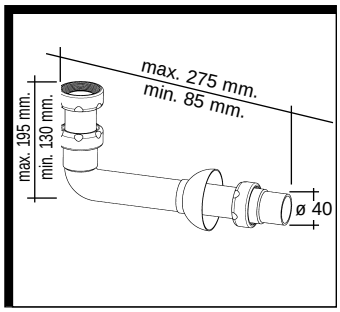

Modelo: A-84
Referencia:
1 1/4x40 22040
1 1/2x40 22039

- Acoplamiento a pared acodado c/plafón y enlace mixto PVC de encolar.

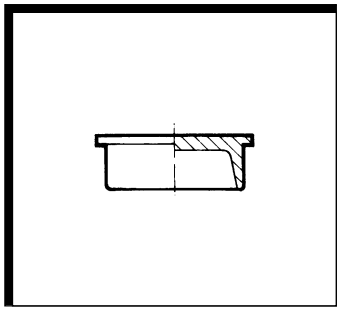

Modelo: A-47
Referencia: ø 32 31002
ø 40 31001
ø 50 31106

- Tapón obturador macho.

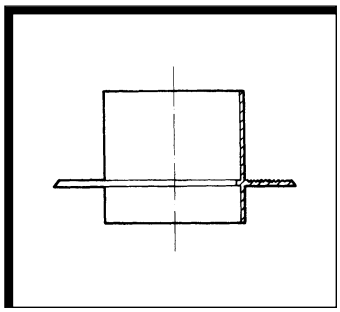

Modelo: A-38
Referencia: 22850

- Acoplamiento PVC de 110 con ala para botes sifónicos, apoyo en forjado.

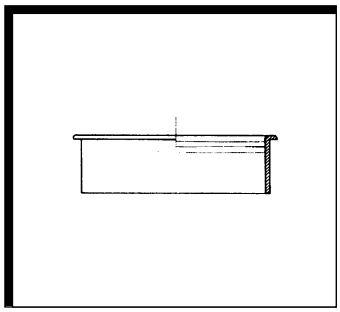

Modelo: A-48
Referencia: 22229

- Anillo reductor bote sifónico para tapa a expansión

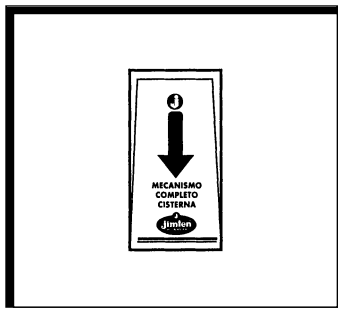

Modelo: S-149
Referencia: 23040

- Bolsa mecanismo cisterna tanque alto, incluyendo: válvula descarga, grifo flotador, balancín y tirador.

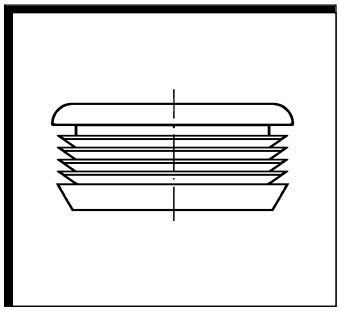

Modelo: A-82
Referencia:
ø 65x25 para tubo ø32 **23130**
ø 65x38 para tubo ø40 **23131**

- Junta de conexión del tubo al WC.

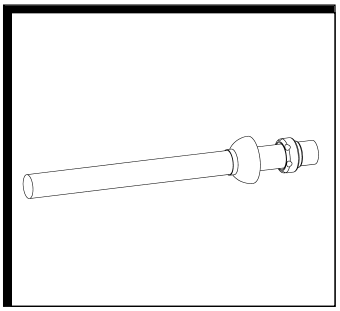

Modelo: A-73
Referencia:
ø 32x50 cm. 22030
ø 40x50 cm. 22031

- Acoplamiento a pared c/plafón y enlace mixto PVC de encolar.

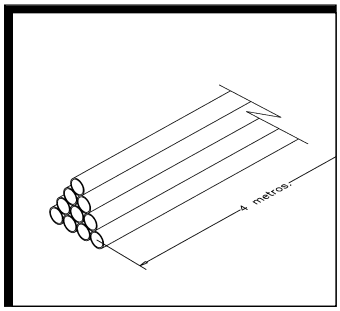

Modelo: A-74
Referencia:
ø 32x4 m. 22032
ø 40x4 m. 22033

- Tubo liso PP blanco, no encolable.

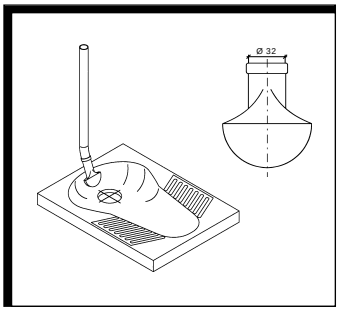

Modelo: A-81
Referencia:
ø 32 21260

- Accesorio para placa turca. Difusor.

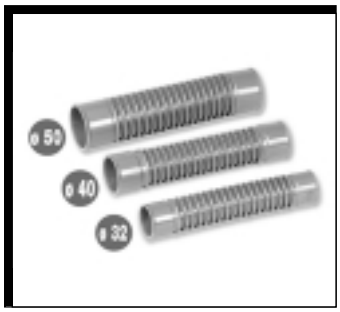

Modelo: A-125
Referencia:
ø 32 22073
ø 40 22074
ø 50 22075

- Manguito elástico para evacuación.

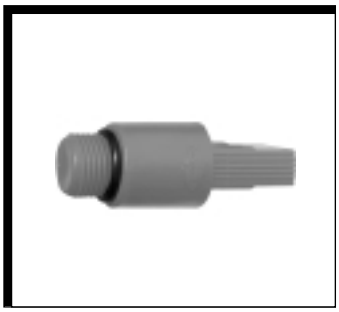

Modelo: A-126
Referencia:
Rojo 1/2" 22076
Azul 1/2" 22077

- Tapón para alicatado con junta tórica.

Manguitos elástico para evacuación A-125

ESPECIALMENTE CONCEBIDO PARA LA RENOVACION, permite la realización de conexiones de desagüe específicas en caso de reparación, accesos difíciles, etc.
Para instalación en exclusiva de evacuación de desagües domésticos (nunca debe ser empotrado).

Descripción:
Manguito hembra-hembra compuesto de un cuerpo flexible y dos enlaces rígidos. Fabricado íntegramente en PVC con la técnica de **bi-inyección** lo que le confiere unas excelentes cualidades de **resistencia mecánica,** homogeneidad (producto monopieza) y sobretodo **evita las retenciones**, gracias a una **pared interior lisa.**

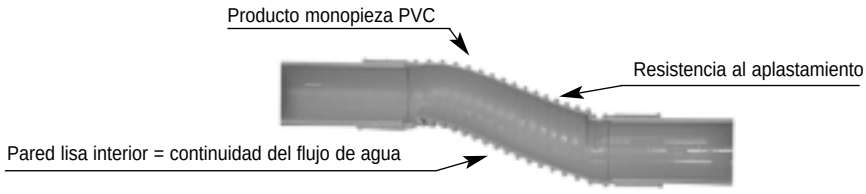

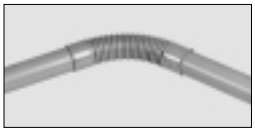

Instalación:
Por simple encolado PVC/PVC de los tubos macho dentro de las embocaduras hembra del manguito.

Nota: Debe estar instalado en un espacio accesible, el ángulo de curvatura no debe crear una tensión excesiva.
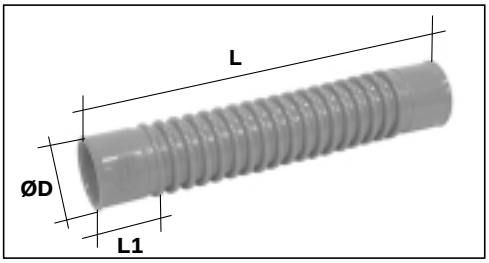
Referencia	Ø D	L	1L
22073	32	206	23,5
22074	40	224	27,5
22075	58	241	32,5