902 153 935
www.doublet.com

> para más información solicite el catálogo de exposición
> expositores disponibles en nuestra página web www.doublet.com

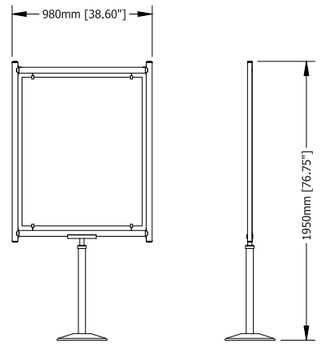

SS1
expositor stand

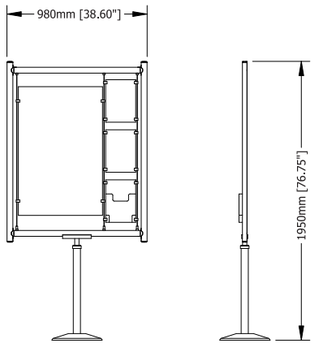

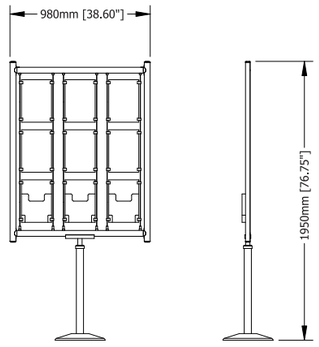

SS1
expositor stand con varias opciones de display

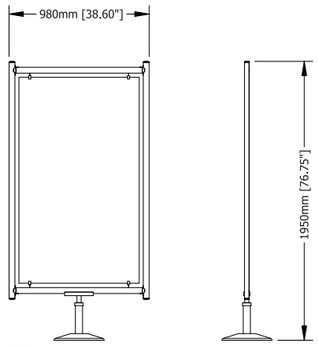

SS2
expositor stand
altura total

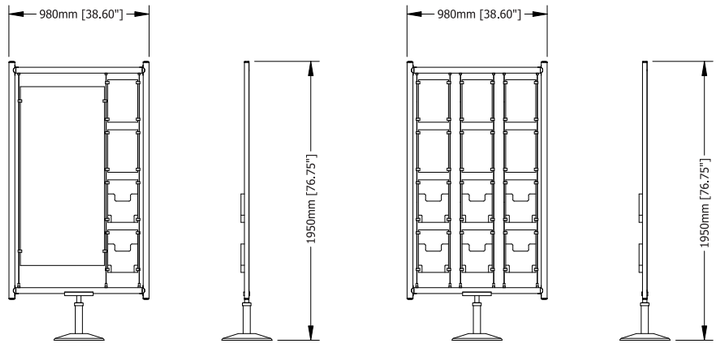

SS2
expositor stand altura total con varias opciones de display

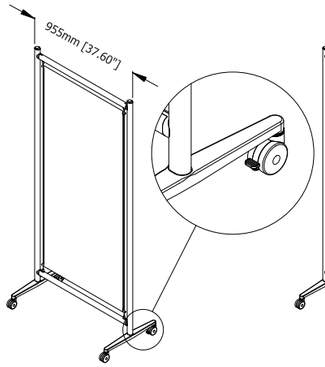

DS1
pantalla display simple
(con ruedas)

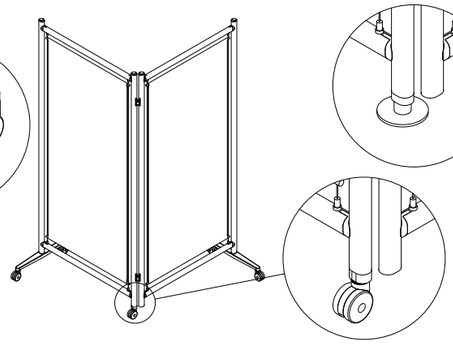

DS2
pantalla display doble
(con ruedas)

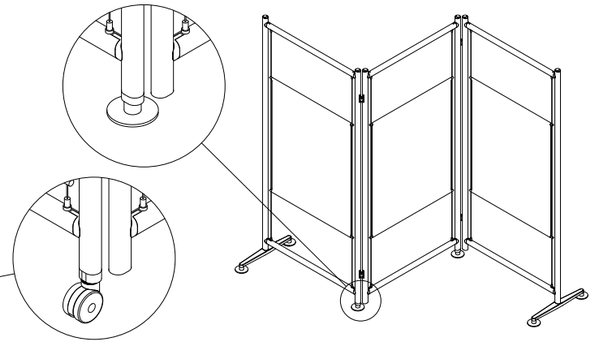

DS3
pantalla display triple
(con pies) y paneles display
opcionales

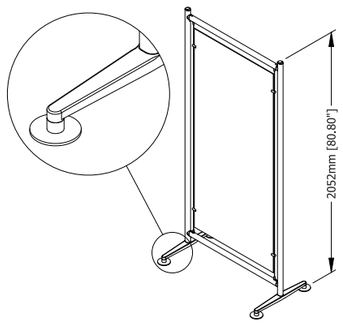

DS1
pantalla display simple
(con pies)

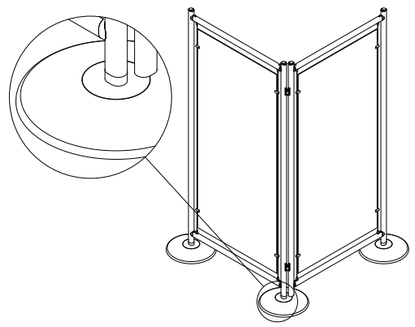

DS2
pantalla display doble (con
base)

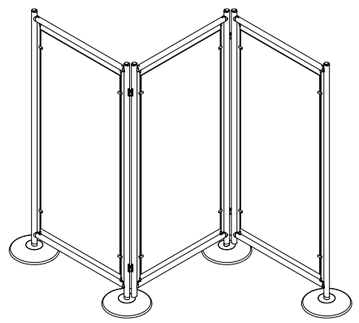

DS3
pantalla display triple
(con base) y paneles display
opcionales

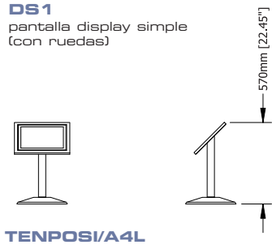

TENPOSI/A4L
tensaposter A4
bajo

TENPOSI/A3L
tensaposter A3
bajo

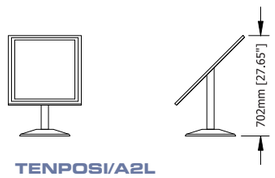

TENPOSI/A2L
tensaposter A2 bajo

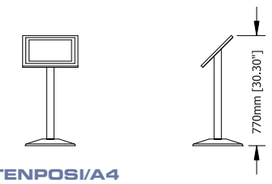

TENPOSI/A4
tensaposter A4

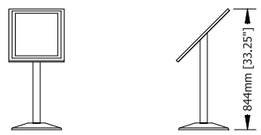

TENPOSI/A3
tensaposter A3

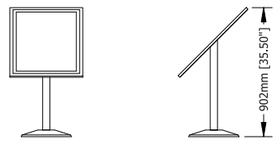

TENPOSI/A2
tensaposter A2

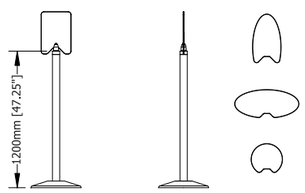

DP12
poste display
1.2m

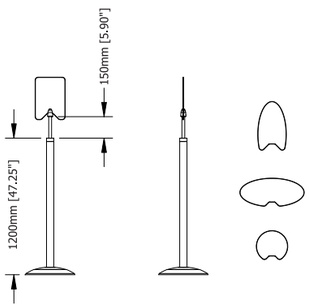

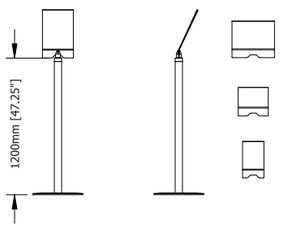

DPSH114
porta pancarta A4

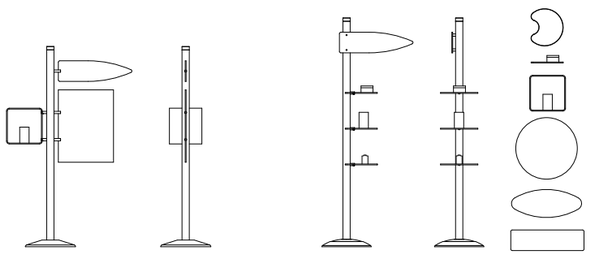

DP12 poste display 1.2m
DP14 poste display 1.4m
DP16 poste display 1.6m
DP18 poste display 1.8m

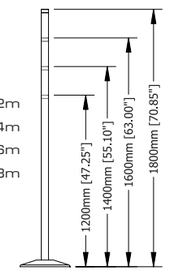

ver >> 96 para señales de postes