Mini regulador - estabilizador de gas sin filtro - Series ST1/2

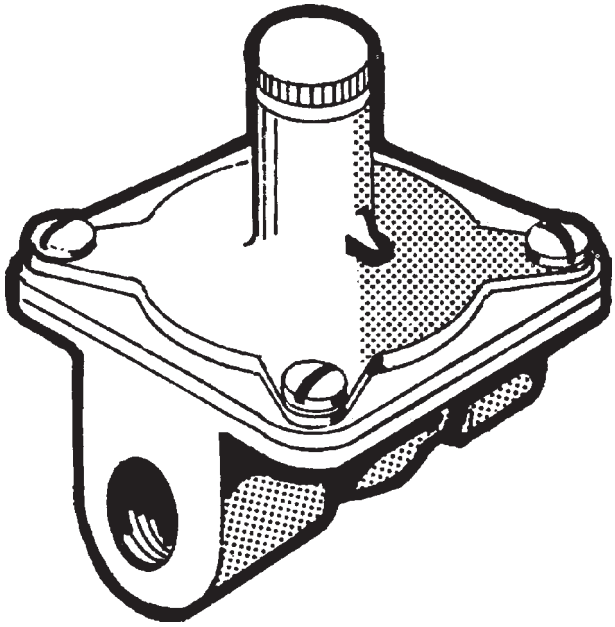

Utilización

Especialmente diseñado para instalar en:

* Calderas de uso doméstico.
* Radiadores murales.
* Calentadores.
* Pequeños acumuladores.
* Estufas y electrodomésticos.

Características

* Conexión 1/2" G.
* Se utiliza en gas ciudad y natural
* Caudal

  Máximo - con Ap = 50 mm de H_2O - 2,8 m^3/h

  Mínimo - con Ap = 5 mm de H_2O - 0,9 m^3/h
* Presión de entrada Máx.2000 m/m H_2O.
* Presión de salida:

  Muelle Gris de 60 - 150 mm H_2O.

  Muelle Rojo de 200 - 400 mm H_2O.

Dimensiones

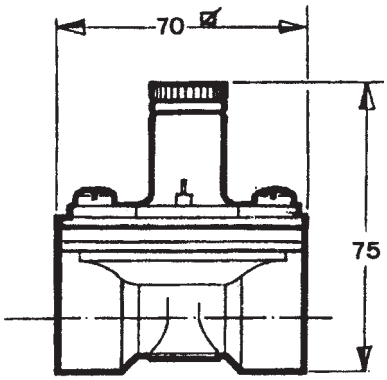

MERCAGAS S.A.
C / Independencia, 295 Tel.: (93) 246 11 05 Fax: (93) 245 48 04 08026 BARCELONA