Serie VE4000 - Válvula clase "A" VE 4000B3

CARACTERISTICAS

- Válvula normalmente cerrada, no deja el paso de gas cuando le falta la alimentación eléctrica.
- Regulación de caudal en la parte superior de la bobina
- Tiempo de apertura o cierre: < 1 seg.
- Frecuencia máxima : 20 ciclos /minuto.
- Dos tomas de presión auxiliares roscadas a 1/4".
- Bobina intercambiable y con rotación sobre su eje de 360º.
- La bobina puede estar constantemente con tensión.
- Filtro interno de malla fina.

APLICACIONES

Esta válvula de clase "A" puede ser utilizada en quemadores industriales, atmosféricos, hornos, incineradores u otros procesos que utilicen gas combustible.

ESPECIFICACIONES

Serie	VE 4000B3
Dimensiones	Ver diseño y tabla adjunta
Conexiones de gas	Entrada y salida por bridas DN65, DN80, DN100 PN16, conforme a ISO 7005-1
Posición de montaje	La válvula puede montarse dentro de una inclinación máxima de 90º respecto a la vertical, dejando al menos 30 cm. de espacio entorno a la bobina.
Caudal	Ver curva de caudales de la serie VE 4000
Máxima presión de trabajo	Para Ø DN65 a DN100 : 200 mbar. ó 360 mbar.*
Resistencia a la torsión y la flexión	Conexiones de gas del grupo 2, conforme EN161
Tensión de alimentación	Tensiones disponibles: 220 ÷ 240 Vca, 50/60 Hz 110 Vca, 50/60 Hz
Temperatura de ambiente de trabajo	De -15º a +60ºC
Conexiones eléctricas	Conector PG11
Aislamiento de la bobina	Clase F
Clase de protección	IP54 IP65*
Cuerpo de la válvula	Aluminio

MERCAGAS S.A.
C / Independencia, 295 Tel.: (93) 246 11 05 Fax: (93) 245 48 04 08026 BARCELONA

Conexión auxiliar	En la parte inferior del cuerpo de la válvula Rp 1/4" para micro de señalización de posición o toma de presión
Filtro incorporado	Fabricado en ANSI 303
Muelle de cierre	Fabricado en ANSI 302
Inductor	Fabricado en Fe 306B cromado montado sobre material antifricción
Material de las juntas	NBR resistente a los hidrocarburos
Normativa y certificación	Válvula clase "A" según norma EN161

Las series VE 4000 son conformes a las directivas europeas siguientes:

- Directiva de gas 90/396/EEC fecha CE - 0063AP3075/1
- Directiva de baja tensión 73/23/EEC
- Directiva de compatibilidad electromagnética 89/336/EEC

* Bajo demanda

Tabla 1 - Serie VE4000B3, electroválvula Normalmente cerrada con regulador de caudal, Clase "A"

Modelo	Tensión (V)	Diám. DN	Máxima presión ejercicio (mbar)	Ingombri (mm) A	B	C	D	Consumo (W)	Protec.	Peso Kg.	Conex. aux.
VE4065B3005	220..240	65	200	310	343	200	148	60	IP54	15	Sí
VE4065B3013	110	65	200	310	343	200	148	60	IP54	15	Sí
VE4065B3039	220..240	65	360	310	343	200	148	120	IP54	15	Sí
VE4065B3047	110	65	360	310	343	200	148	120	IP54	15	Sí
VE4080B3004	220..240	80	200	310	343	200	148	120	IP54	15	Sí
VE4080B3012	110	80	200	310	343	200	148	125	IP54	15	Sí
VE4081B3038	220..240	80	360	310	343	200	148	125	IP54	15	Sí
VE4080B3046*	110	80	360	310	343	200	148	120	IP54	15	Sí
VE4100B3000*	220..240	100	200	350	384	250	185	130	IP54	34.9	No
VE4100B3018*	110	100	200	350	384	250	185	145	IP54	34.9	No
VE4100B3034*	220..240	100	360	350	384	250	185	130	IP54	34.9	No
VE4100B3xxx*	110	100	360	350	384	250	185	145	IP54	34.9	No
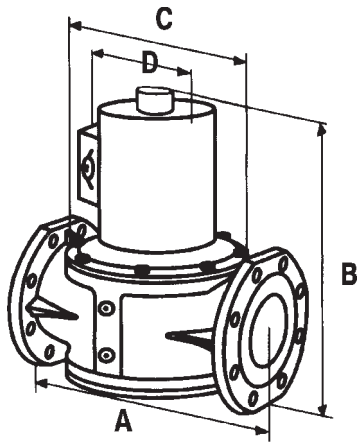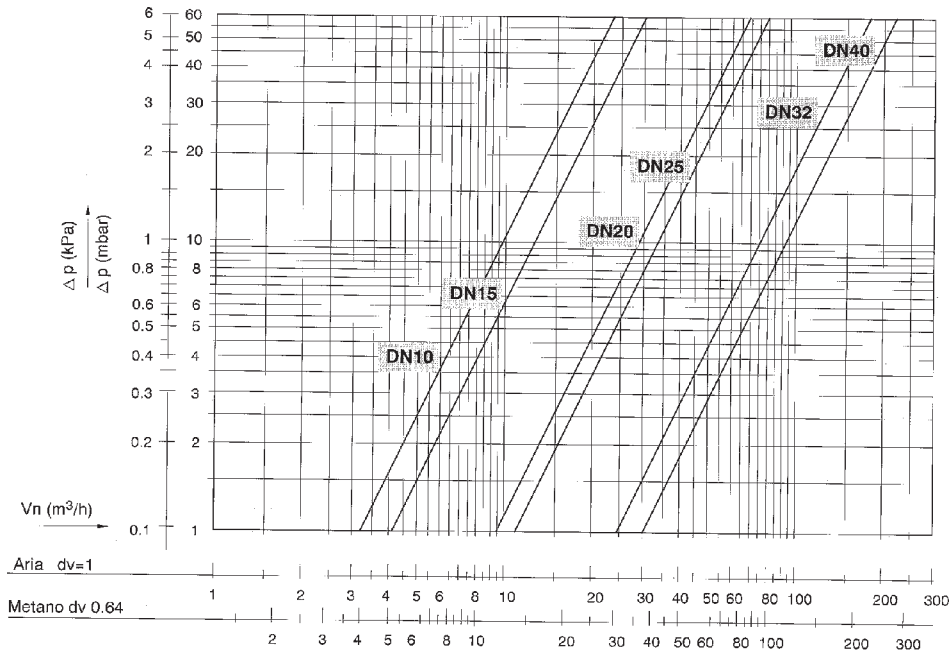
*** Aprovación de la CE en curso**