FICHA TÉCNICA

REF: 022169
TERMINAL MASA 6 R.

MATERIAL: PA 66 Color Rojo

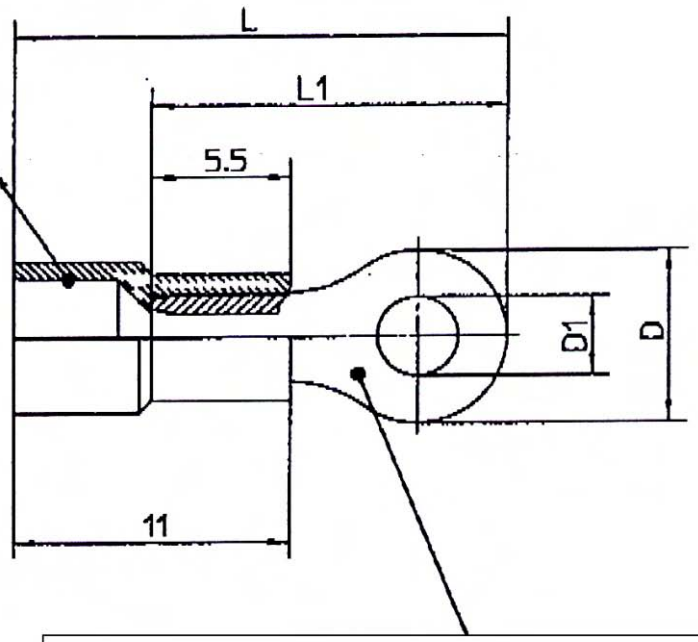

MATERIAL: Cobre Th. 0.8 Estaño plateado

BO - 019.012B	18.53250	26.5	21	12.5	8.4
BO - 019.012A	18.53200	26.5	21	12.5	6.4
BO - 019.011B	18.53150	21.5	16	8.5	5.3
BO - 019.011A	18.53100	21.5	16	8.5	4.3
BO - 019.010C	18.53070	19.5	14	7	4.3
BO - 019.010B	18.53060	19.5	14	7	3.7
BO - 019.010A	18.53050	19.5	14	7	3.2
Nº de dibujo	MTA P/N	L	L1	D	D1

MTA P/N 18.53050	Denom. Terminal aislante anillo M3 rojo
Dibujo nº BO - 019.010A	Usado por cable de sección 0.25 - 1 sqmm

Nivel real aprobado		Dibujo para el cliente					Terminales familia		
	Fecha	Nombre	Escala 3:1	Peso (gr)	Lin. Tole 0,5	Ang.tole 1	Material: Ver dibujo	Denso	Ancho
Borrador	19/09/1996	G.cincado					Bañado: ver dibujo		
Chk	19/09/1996	G.cincado	A4		Dimension en mm	Hoja 1/1			
App.							Color: ver dibujo		
2	Dibujo actualizado								
Nº	Razón para previsión						Fecha 07/04/2003	Nombre: terminal masa 6 R	
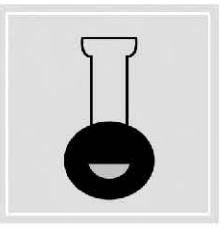
MATERIAL ELECTRICO