445 2007 PISTOLA DE INYECCIÓN

HERRAMIENTA Y MAQUINARIA

DIMENSIONES (mm):

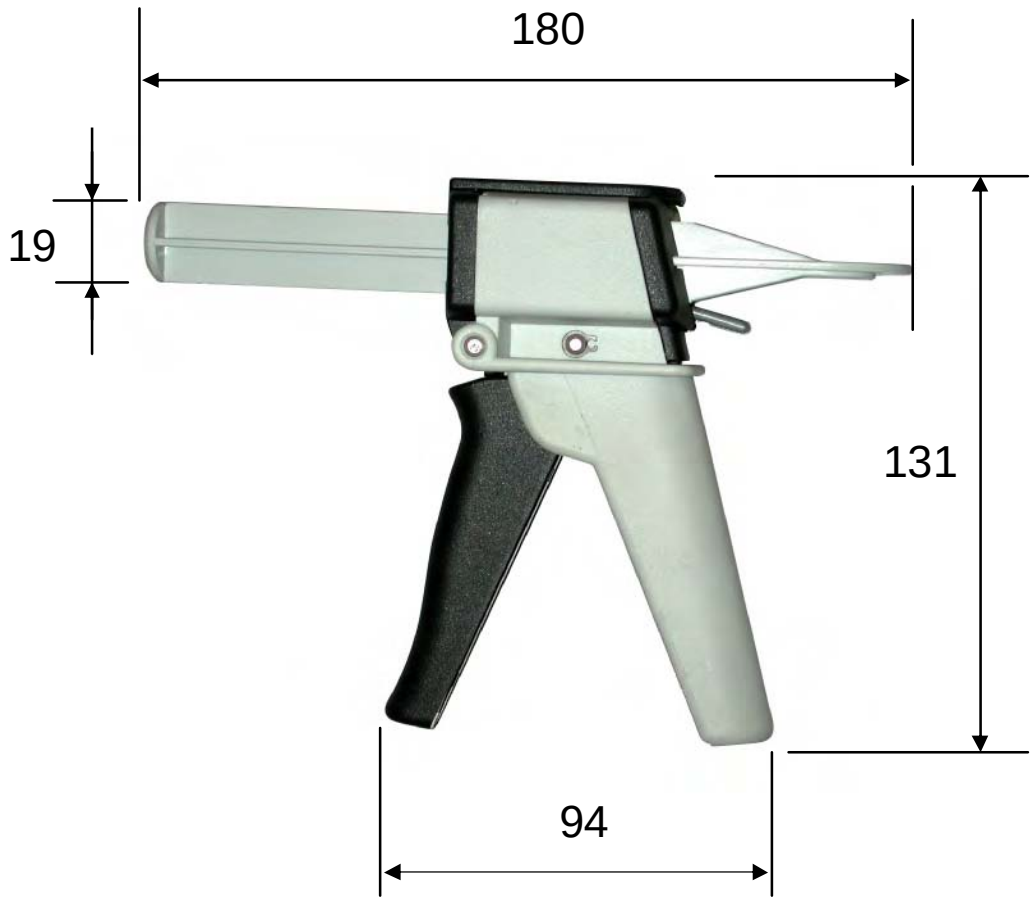

CARACTERÍSTICAS:

- Pistola preparada para mezclas bicomponentes con cartuchos de relación de volúmenes 1:1
- Pistón intercambiable para otras relaciones (2:1, 4:1, 10:1)