FICHA TÉCNICA

03014-03015

MANGUERA BLANCA 3X1,5/3X2,5

MATERIAL ELÉCTRICO

DATOS CONSTRUCTIVOS:

S.nominal mm	Comp.conductor nxmm	Øconductor mm	F.aislamiento mm	Øaislamiento mm	Øcableado mm	F.cubierta mm	Øacabado mm
3X1,5	27X0,25	1,55	0,7	2,95	6,3	0,9	8,05
3X1,25	46X0,25	2,00	0,8	2,50	7,6	1,1	9,70

CARACTERÍSTICAS TÉCNICAS:

Sección nominal mm2	Resistencia máxima Conductor a 20'C ohm/km	Resistencia mínima aislamiento a 70ºC Mohm.km	Rigidez dieléctrica 2000V 15min
1,5	19,50	0,010	no perfora
2,5	7,98	0,0095	no perfora

DESCRIPCIÓN DEL PRODUCTO:
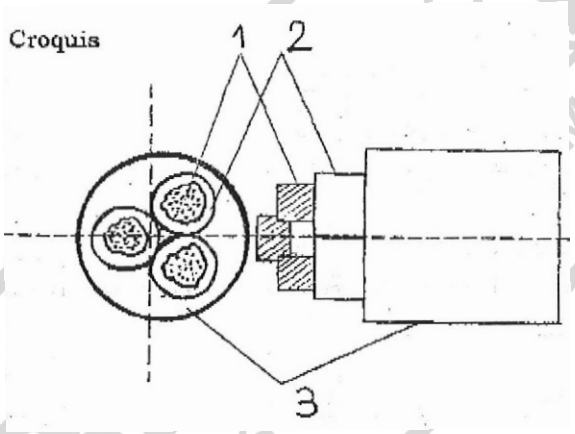
1. Conductor de cobre clase 5 UNE 2122
2. Aislamiento de PVC tipo T11 UNE 21031
3. Cubierta de PVC Tipo Tm2 UNE 21031