Refrigeration and Air Conditioning Controls

Folleto técnico

Válvulas de cierre
Tipo BM

REFRIGERATION AND AIR CONDITIONING

Introducción

La BM es una válvula de cierre manual que se utiliza en tubería de líquido, de aspiración y de gas caliente en instalaciones de refrigeración.

Características

- *Puede utilizarse con todos los refrigerantes fluorados.*
- *Equipada con tres membranas de acero inoxidable* que impiden las fugas durante toda la vida útil de la válvula.
- *El disco de válvula de poliamida* ofrece un cierre completo con un par mínimo.
- *La cubierta de válvula con contraasiento* impide la penetración de humedad.

Datos técnicos

Gama de temperatura
–55 → +100°C

Gama de funcionamiento
$\Delta p = -1 \rightarrow 21$ bar

Presión de trabajo máxima
PB = 28 bar

Presión de prueba máxima
p' = 30.8 bar

Pedidos

BM con volante de maniobra

Versión	Tipo	Conexión	Nº de código			Valor de k_v [1]) m^3/h
			Abocardada	Soldar cobre ODF	Soldar cobre ODF conexiones largas	
Paso recto	BML 6	1/4 pulg.	**009G0101**	**009G0102**	**009G0202**	0.3
		6 mm		**009G0108**	**009G0208**	
	BML 10	3/8 pulg.	**009G0127**	**009G0122**	**009G0222**	0.84
		10 mm		**009G0128**	**009G0228**	
	BML 12	1/2 pulg.	**009G0141**	**009G0142**	**009G0242**	1.5
		12 mm		**009G0148**	**009G0248**	
	BML 15	5/8 pulg.	**009G0168**	**009G0162**	**009G0262**	2.2
		16 mm		**009G0170**		
	BML 18	3/4 pulg.		**009G0181**		2.9
		18 mm		**009G0184**		
	BML 22	7/8 pulg.		**009G0191**	**009G0291**	2.9
		22 mm		**009G0194**		
Tres vías	BMT 6	1/4 pulg.	**009G0105**			0.3
		6 mm				

© Danfoss A/S (ESSC/sp), 06 - 2002

Diseño
Funcionamiento

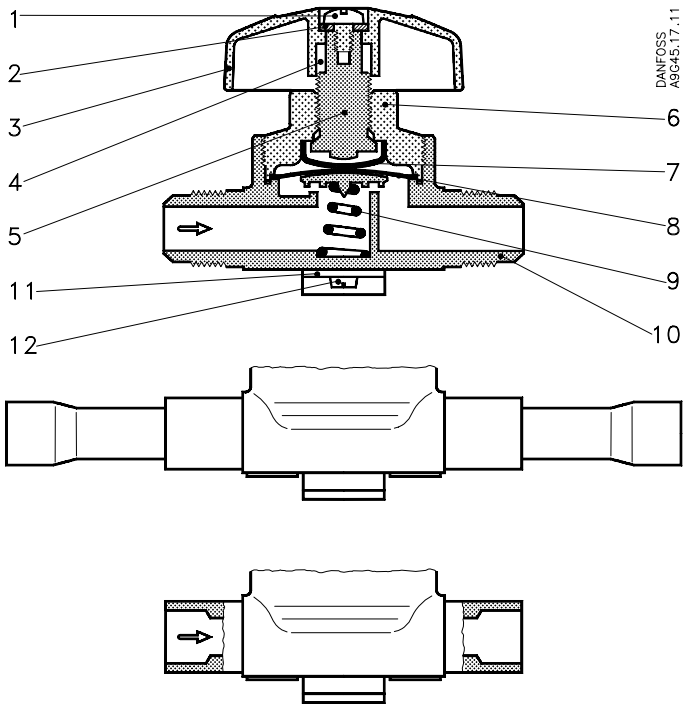

1. Tornillo
2. Arandela tensora
3. Volante de maniobra
4. Casquillo de guía
5. Husillo
6. Tapa
7. Zapata de empuje
8. Membrana con plato de válvula
9. Muelle
10. Cuerpo de válvula
11. Soporte
12. Tornillo

Las válvulas de cierre están dotadas de tres membranas de acero inoxidable, lo que asegura una larga vida útil a la válvula.
Las válvulas BM están disponibles en versión de paso recto y en versión de tres vías. La versión de tres vías permite cerrar la conexión lateral, pero los conectores de los extremos permanecerán siempre abiertos. La BM puede dotarse de un soporte de montaje. El cuerpo de válvula, la tapa y el husillo son de latón, el volante (3) de maniobra de plástico de color.
Las válvulas BM tienen un sello de membrana triple (8) concebido de manera que, por su propia tensión, levanta el plato de válvula de su asiento cuando la válvula se abre.

El plato de válvula propiamente dicho es de nilón y asegura una estanqueidad absoluta después de un ligero par de apriete.

La zapata de empuje (7) impide un contacto directo entre el husillo (5) y las membranas (8), lo que contribuye a aumentar la vida útil de la válvula. El muelle (9) puede mantener la válvula abierta con presiones de trabajo que descienden hasta -1 bar (p_e).

El contraasiento de la tapa (6) protege contra la introducción de la humedad en posición totalmente abierta. Cuando la válvula está abierta, la presión del lado de salida no debe exceder la presión del lado de entrada en más de 1 bar.

Dimensiones y peso

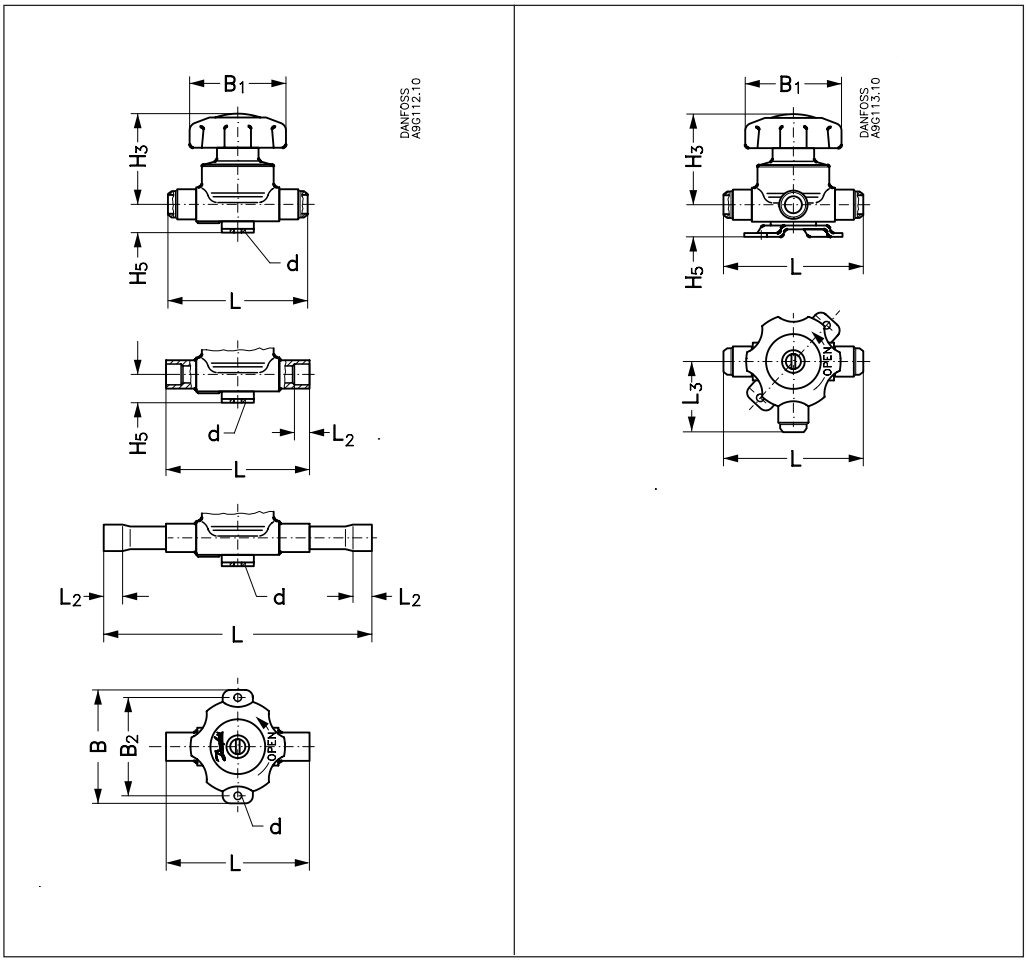

Versión	Tipo	H_3 mm	H_4 mm	H_5 mm	L mm	L_2 mm	B mm	B_1 mm	B_2 mm	∅ d mm	Peso kg
Abocardada	BM 6	46	51	19	77		62	50	50	5	0.3
	BM 10	49	54	16	85		62	50	50	5	0.4
	BM 12	56	61	18	102		70	60	56	6	0.5
	BM 15	66	71	20	118		83	71	69	6	0.7
	BMT 6	46		19	77		62	50	50	5	0.3
Soldar cobre ODF	BM 6	46		17	65	7	62	50	50	5	0.3
	BM 10	49		16	72	9	62	50	50	5	0.4
	BM 12	56		18	87	10	70	60	56	6	0.5
	BM 15	66		20	106	12	83	71	69	6	0.7
	BM 18-22	67		22	103	17	83	71	69	6	0.8
Soldar cobre ODF conexiones largas	BM 6	46	51	19	117	7	62	50	50	5	0.3
	BM 10	49	54	16	117	9	62	50	50	5	0.4
	BM 12	56	61	18	127	10	70	60	56	6	0.5
	BM 15	66	71	20	165	12	83	71	69	6	0.7
	BM 18-22	67	72	22	181	17	83	71	69	6	0.8

Danfoss no acepta ninguna responsabilidad por posibles errores que pudieran aparecer en sus catálogos, folletos o cualquier otro material impreso, reservándose el derecho de alterar sus productos sin previo aviso, incluyéndose los que estén bajo pedido, si estas modificaciones no afectan las características convenidas con el cliente. Todas las marcas comerciales de este material son propiedad de las respectivas compañías. Danfoss y el logotipo Danfoss son marcas comerciales de Danfoss A/S. Reservados todos los derechos.

© Danfoss A/S (ESSC/sp), 06 - 2002