# Quemadores de gas

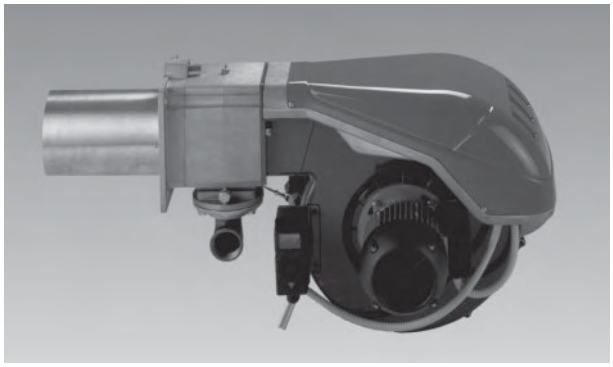

## TECNO 70-G, 100-G y 130-G (2 etapas progresivas)
## TECNO 70-GM, 100-GM, 130-GM y 190-GM (Modulante)

Quemadores de dos etapas progresivas adecuados para quemar Gas Natural, fácilmente adaptable a Gas Propano mediante kit de transformación.

### Características principales

- Versioneas con funcionamiento de dos etapas progresivas (G) y versiones que permiten funcionamiento modulante (GM) con kit de modulación.
- Adecuados para para funcionar con cámaras de combustión a sobrepresión y depresión.
- Funcionamiento automático.
- Barrido automático de la cámara de combustión.
- Control de presión del aire comburente mediante presostato regulable.
- Dispositivo contra fallo de llama mediante su detección por medio de sonda de ionización.
- Cuadro eléctrico incorporado.
- Dispone de un panel de control con led visualizador del funcionamiento del quemador.
- Cumple la norma europea EN 267 relativas a emisiones contaminantes.
- Protección eléctrica IP 44.
- Regulación del aire mediante sistema servo-motor que permite realizar el prebarrido con el aire abierto y cerrarlo durante la fase de paro.
- Dotados de fijación con guías deslizantes, que permiten alcanzar el cabezal de combustión sin desmontar el quemador de la caldera.
- Dos interruptores para 1ª y 2ª etapa que permiten forzar su funcionamiento en 1ª y 2ª llama y facilitan su ajuste.
- Las versiones GM con kit de modulación regulan la potencia de forma automática en todo el campo de trabajo del quemador.

### Forma de suministro

Junto con el quemador se suministra:

- 1 Brida conexión rampa de gas.
- 1 Junta brida.
- 4 Tornillos M10 x 35 fijación brida.
- 1 Junta aislante.
- 4 Tornillos M 12 x 35 fijación del quemador a la caldera.

### Suministro opcional

Pueden suministrarse los siguientes accesorios:

- Rampa de gas compuesta por: filtro, regulador de presión, presostato mínima de gas, electrovalvulas de regulación y seguridad.
- Equipo de control de estanquidad, electrónico.
- Kit de modulación, formado por regulador de potencia y sonda de temperatura para caldera (para versiones GM)

### Dimensiones y Características Técnicas

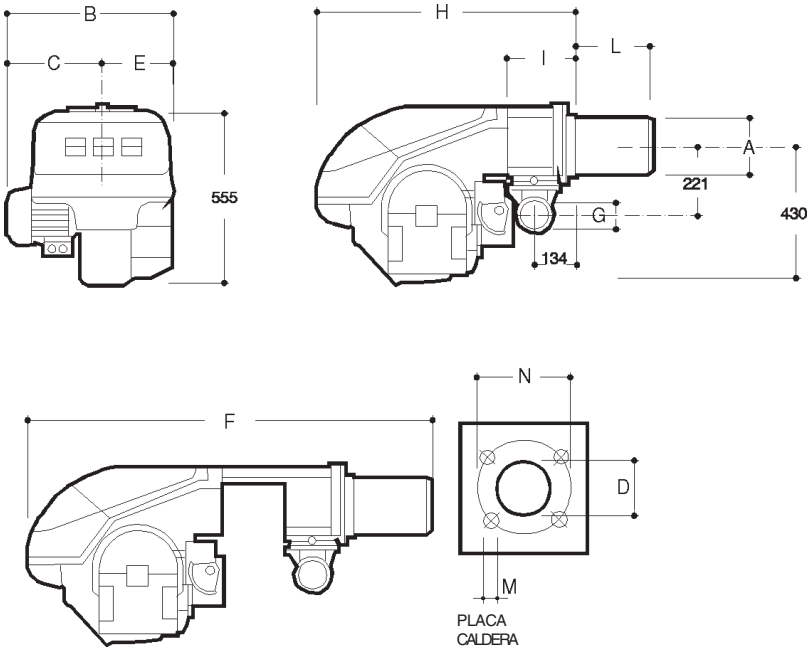

# Quemadores de gas

| Modelos | Potencia kW | Potencia kcal/h x 1000 | Tensión alimentación trifásica | Motor intensidad 230 / 400 V A | Transformador de encendido intensidad A | Cuadro eléctrico | Peso aprox. kg. |
|---|---|---|---|---|---|---|---|
| **TECNO 70-G** | 192 / 465 ÷ 814 | 165 / 400 ÷ 700 | 230 / 400 V, N - 50 Hz $^{+10\%}_{-15\%}$ | 4,8 / 2,8 | 1 | Incorporado | 58 |
| **TECNO 70-GM** | 135 / 465 ÷ 814 | 116 / 400 ÷ 700 | | 4,8 / 2,8 | 1 | Incorporado | 70 |
| **TECNO 100-G** | 232 / 698 ÷ 1.163 | 200 / 600 ÷ 1.000 | | 5,9 / 3,4 | 1 | Incorporado | 61 |
| **TECNO 100-GM** | 150 / 698 ÷ 1.163 | 129 / 600 ÷ 1.000 | | 5,9 / 3,4 | 1 | Incorporado | 73 |
| **TECNO 130-G** | 372 / 930 ÷ 1.512 | 320 / 800 ÷ 1.300 | | 8,8 / 5,1 | 1 | Incorporado | 64 |
| **TECNO 130-GM** | 160 / 930 ÷ 1.512 | 138 / 800 ÷ 1.300 | | 8,8 / 5,1 | 1 | Incorporado | 76 |
| **TECNO 190-GM** | 470 / 1.279 ÷ 2.209 | 405 / 1.100 ÷ 1.900 | | 16,8 / 9,1 | 1 | Incorporado | 82 |

| Modelo | Cotas en mm | | | | | | | | | | | |
|---|---|---|---|---|---|---|---|---|---|---|---|---|
| | A | B | C | D | E | F | G | H | I | L(2) | M | N |
| **TECNO 70-G, 70-GM** | 179 | 511 | 296 | 185 | 215 | 1.161-1.296 | 2" | 840 | 214 | 250-385 | M12 | 275-325 |
| **TECNO 100-G, 100-GM** | 179 | 527 | 312 | 185 | 215 | 1.161-1.396 | 2" | 840 | 214 | 250-385 | M12 | 275-325 |
| **TECNO 130-G, 130-GM** | 189 | 553 | 338 | 195 | 215 | 1.161-1.296 | 2" | 840 | 214 | 280-415 | M12 | 275-325 |
| **TECNO 190-GM** | 222 | 681 | 366 | 230 | 315 | 1.228-1.684 | DN 80 | 856 | 230 | 372-530 | M16 | 325-368 |

(1) = Combustible G.N. de P.C.I.= 9.300 kcal/m³

(2) = Bajo demanda, puede suministrarse con cabezal alargado.

Presión mínima de gas necesaria en el cabezal de quemador para obtener su potencia máxima sin considerar sobrepresión en la caldera (mbar):

| Modelo | Gas Natural | Gas Propano (3) |
|---|---|---|
| **TECNO 70-G, 70-GM** | 10,3 | 15,2 |
| **TECNO 100-G, 100-GM** | 9,3 | 13,7 |
| **TECNO 130-G, 130-GM** | 8,6 | 12,7 |
| **TECNO 190-GM** | 14,0 | 30,0 |

(3) = Para funcionamiento con Gas Propano se deberá acoplar el kit de transformación correspondiente.
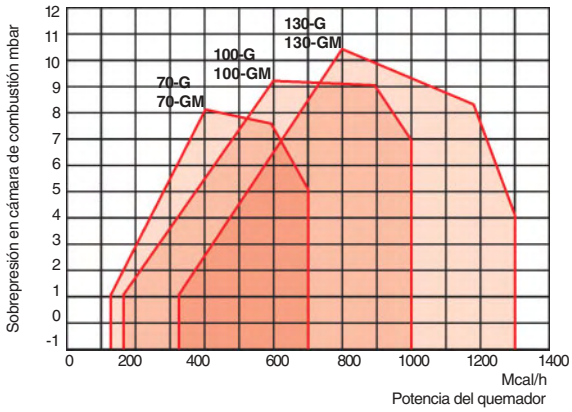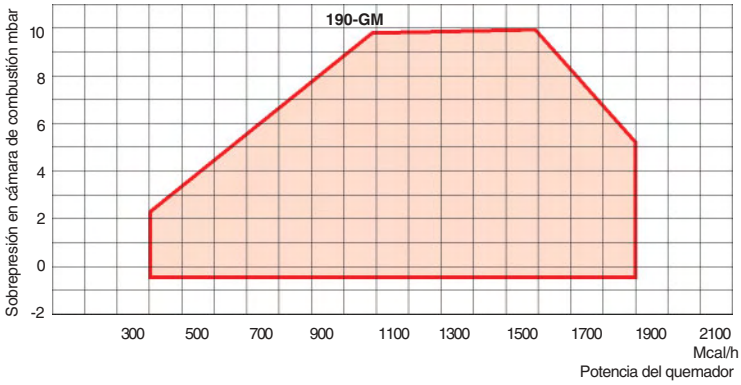
## Curvas de potencia presión