Radiadores para cuarto de baño

CL 50 y CL 50 CR

Radiadores tubulares de acero para instalaciones de agua caliente hasta 8 bar y 110°C.

Características principales

– Fabricados formando dos colectores rectangulares verticales de acero de 40 x 30 x 1,5 mm y la superficie radiante con tubos de acero horizontales de ø 25 x 1,5 mm que unen los dos colectores.
– Tres alturas básicas 760, 1190 y 1800 mm (CL 50) y 800, 1195 y 1780 mm (CL 50 CR).
– Kit de accesorios.
  • Juego de 3 soportes telescópicos de color blanco RAL 9010, para el CL 50 y cromado para el CL 50 CR.
  • Llave hexagonal para montaje de los soportes.
  • 1 Tapón de 1/2" cromado con junta tórica.
  • Purgador de 1/8".
  • Tacos y tirafondos para la sujeción de los soportes.
– Dos orificios de conexión de 1/2".
– Posibilidad de conexión bitubular o monotubular. (Utilizar la llave Monotubo NT vertical de la serie termostatizable).
– Sometido a una prueba de 18 bar que garantiza su estanquidad.
– Instalación en dos versiones, hidráulica (agua caliente), eléctrica-mixta (con resistencia).
– Se suministra el modelo CL 50 pintados con pintura epoxi de acabado blanco RAL 9010 y el modelo CL 50 CR con acabado cromado.
– Embalaje individual con cantoneras y laterales de cartón y plástico retráctil; en su interior una caja con el kit de accesorios.

Dimensiones y Características Técnicas

Modelos	Alto total A (mm)	Ancho total B (mm)	Ancho entre ejes C (mm)	Separación orificio conex. pared D (mm)	Capacidad agua l	Peso aprox. kg	Emisión calorífica en Kcal/h (1)	Emisión calorífica en Kcal/h (2)	Exponente "n" de la curva característica
CL 50-800	760	500	450	77,5 ± 6	5,2	8,0	437	323	1,239
CL 50-1200	1.190	500	450	77,5 ± 6	7,9	12,3	613	512	1,248
CL 50-1800	1.800	500	450	77,5 ± 6	12,0	18,7	1.099	780	1,259
CL 50-800 CR	800	500	450	75 ± 11	5,2	8,0	437	245	1,224
CL 50-1200 CR	1.195	500	450	75 ± 11	7,9	12,3	613	337	1,261
CL 50-1800 CR	1.780	500	450	75 ± 11	12,0	18,7	1.099	524	1,286

(1) = Emisión calorífica en Kcal/h según UNE 9-015-86 para Δt= 60 °C (A título informativo)
(2) = Emisión calorífica en Kcal/h según UNE EN-442 para Δt= 50 °C
Δt = (T. media radiador -T. ambiente) en °C
Exponente "n" de la curva característica según UNE EN-442

Forma de suministro

Se expiden con todos los accesorios necesarios para su instalación en versión hidráulica.

Suministro opcional

Para la instalación en versión eléctrica o mixta se suministra aparte el conjunto eléctrico-mixto compuesto de: resistencia eléctrica, válvula de seguridad de 1/8" y Te 1/2"-1/2"-1/2".
Disponemos de Grifería cromada (Llave y Detentor), ver: "Grifería para radiadores".
Disponemos de una barra toallero y dos perchas adicionales para el CL 50, ver: "Accesorios para radiadores".

Presión hidráulica

Se recomienda probar los radiadores después de la instalación a una presión de 1,3 veces la que deberá soportar.

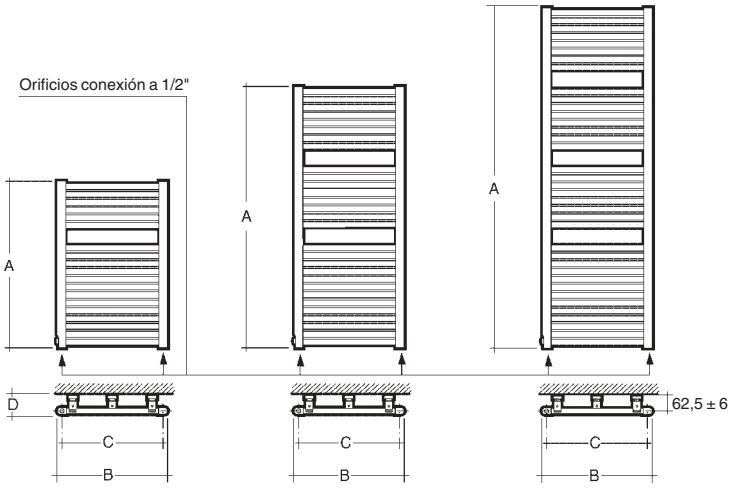

Radiadores para cuarto de baño

Instalación soportes

CL 50

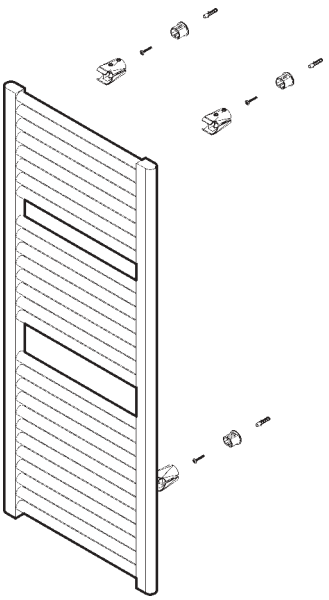

DO 50

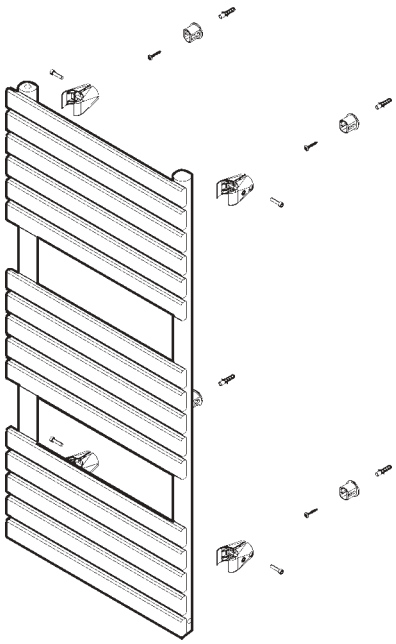

KL 50 INOX

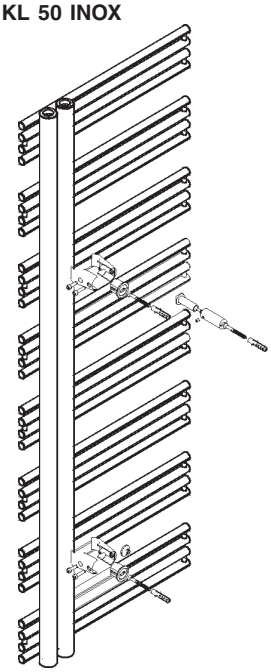

EU 50

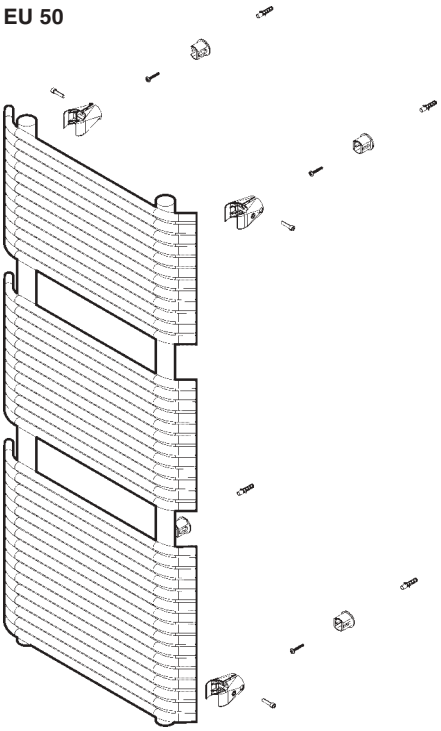
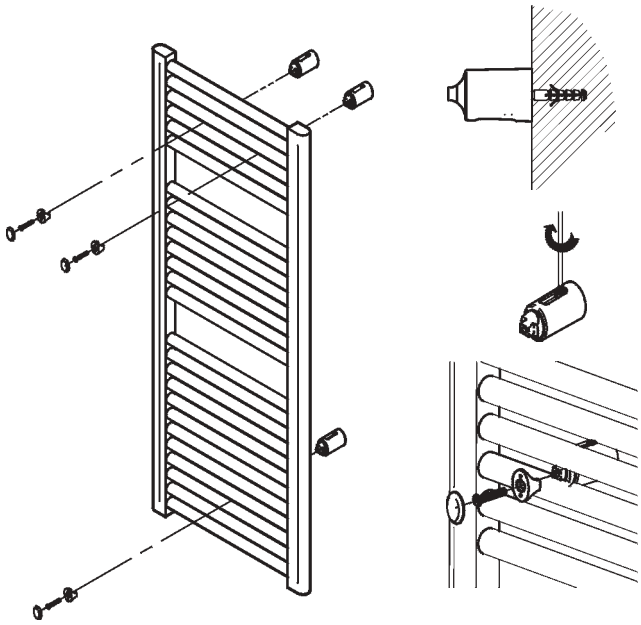
HO 45 / CL 50 CR / CL 60 / CL 60 CR