Paneles de acero

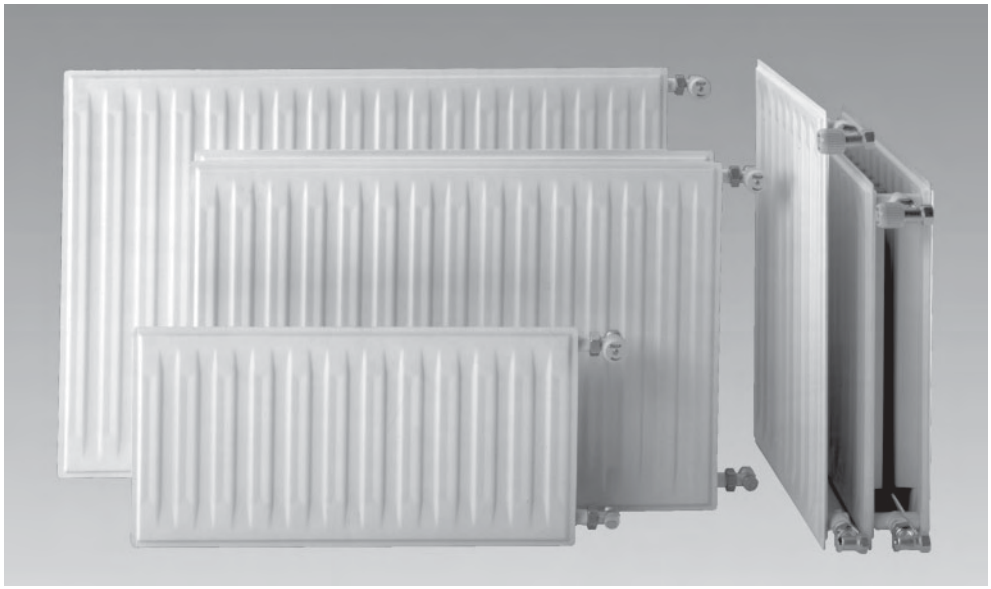

Paneles de acero para instalaciones de agua caliente hasta 6 bar y 110 °C.

Características principales

- Fabricados a partir de plancha de acero.
- Tres modelos básicos, cada uno de ellos en cuatro alturas y 15 longitudes.
- Rácores de conexión de 1/2" soldados.
- Todos los modelos para conexión bitubo o monotubo indistintamente.
- Incorpora asa para soporte sujección PAS.
- Sometidos a una prueba de presión de 8 bar para garantizar su estanquidad.
- Se suministra con recubrimiento base por cataforesis y acabado al polvo epoxy-poliéster color blanco RAL 9010.
- Embalaje individual con protección reforzada en cantos y aristas y plástico retráctil.

Dimensiones y Características Técnicas

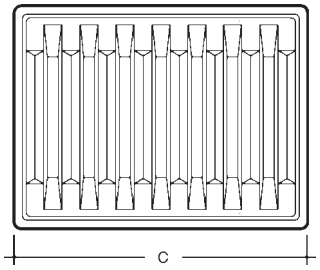

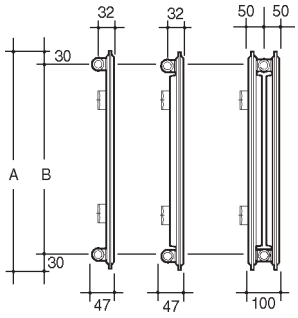

Datos por metro lineal

Modelos	Cotas en mm A	B	C	Capacidad agua l	Peso aprox. kg	Por metro lineal en kcal/h (1)	(2)	Exponente "n" de la curva característica
P				2,60	6,0	377	286	1,30
PC	300	240	300÷3000	2,60	7,8	628	428	1,28
PCCP				5,20	15,5	1.220	841	1,33
P				3,80	10,0	625	451	1,30
PC	500	440	300÷3000	3,80	13,8	1.004	665	1,29
PCCP				7,60	27,6	1.863	1.313	1,29
P				4,40	12,0	741	531	1,30
PC	600	540	300÷3000	4,40	16,8	1.192	781	1,30
PCCP				8,80	33,7	2.202	1.530	1,31
P				5,60	16,0	972	686	1,30
PC	800	740	300÷3000	5,60	22,9	1.532	1.014	1,30
PCCP				11,20	45,8	2.684	1.932	1,30

(1) = Emisión calorífica en Kcal/h según UNE 9-015-86 para Δt= 60 °C (A título informativo)
(2) = Emisión calorífica en Kcal/h según UNE EN-442 para Δt= 50 °C
Δt = (T. media radiador -T. ambiente) en °C
Exponente "n" de la curva característica según UNE EN-442

Longitud C de fabricación: 300, 450, 600, 750, 900, 1.050,1.200,1.350,1.500,1.650,1.800, 2.100, 2.400, 2.700 y 3.000.

Instalación

El panel Roca puede ser instalado de forma indistinta en bitubo o monotubo.

Bitubo
Puede ser instalado a 3/8" o 1/2".
Para la colocación del purgador en paneles de dos orificios se dispone de un accesorio especial a colocar entre el panel y la llave de regulación.

Monotubo
Utilizar la llave MONOTUBO de la serie NT Termostatizable Roca, en uno de los orificios del panel señalizado con la indicación "Monotubo". El distribuidor interior del panel viene colocado de fábrica en todos los casos. No es necesario extraerlo para caso de instalación bitubo.

Forma de suministro

Existe stock permanente de todos los paneles de longitud 300 a 1800 mm, ambos inclusive.
Se suministran junto al panel los accesorios necesarios para su instalación (tapones, reducciones y juntas), en función de las indicaciones del pedido.
Rogamos indiquen tipo de conexión.
- Accesorios adicionales: ver "Accesorios para radiadores".

Prueba hidráulica

Se recomienda probar los paneles después de la instalación a una presión 1,3 veces la que deberán soportar.

Paneles de acero

Instalación de soportes

El número de soportes a utilizar para cada panel, está en función de la longitud del mismo. Para obtener una correcta fijación recomendamos utilizar la cantidad que se indica en la tabla.

No retirar la envoltura de plástico que cubre el panel, hasta que la obra esté totalmente acabada. Para efectuar las conexiones, cortar sólo la parte indispensable.

Soportes empotrar

Panel simple **Panel doble**

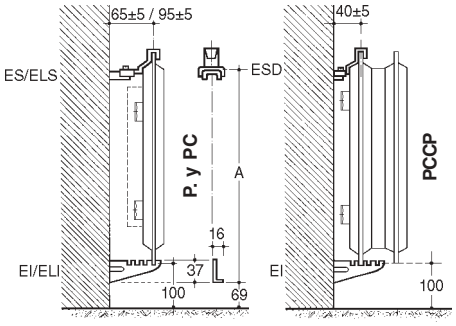

Soportes alicatar

Panel simple **Panel doble**

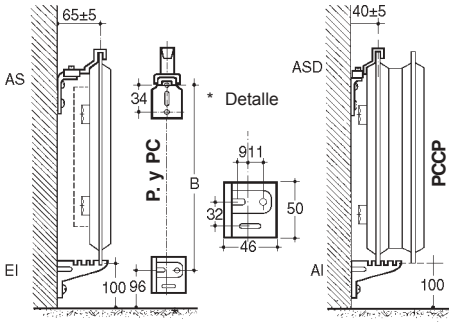

Soportes integrales alicatar

Panel simple **Panel doble**

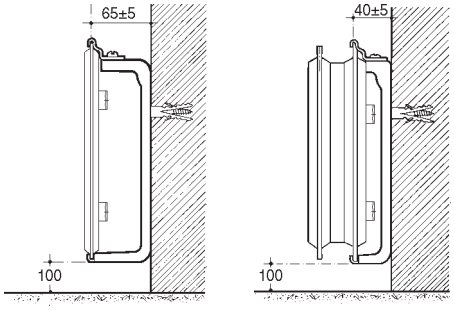

Soportes empotrar y alicatar

Altura panel	Cotas en mm A	B
300	311,5	266,5
500	511,5	466,5
600	611,5	566,5
800	811,5	766,5

Soportes integrales alicatar

Modelos	Soporte Panel simple P y PC	Soporte Panel doble PCCP
300	03PS	03PD
500	05PS	05PD
600	06PS	06PD
800	08PS	08PD

Soportes empotrar y alicatar

		Panel simple P y PC	Panel doble PCCP	Hasta 600 mm	De 750 a 1.350 mm	De 1.500 a 2.100 mm	De 2.400 a 3.000 mm
Superior	Alicatar Empotrar	AS ES/ELS	ASD ESD	1	2	2	2
Inferior	Alicatar Empotrar	AI EI/ELI	AI EI	2	2	3	4
Soportes integrales alicatar				2	2	3	4

Soportes PAS

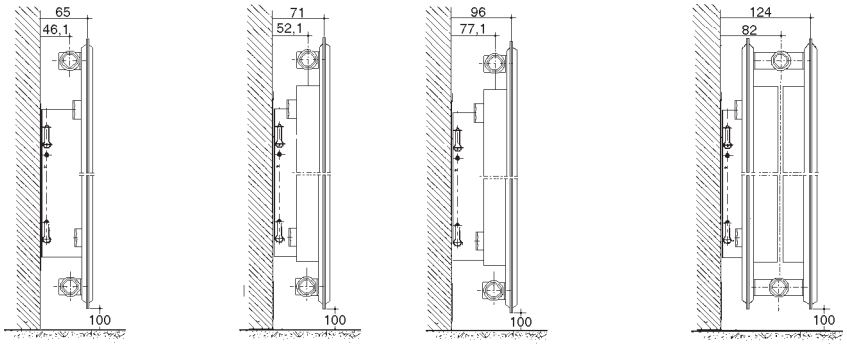

P **PC** **PCCP**

Instalación soporte PAS

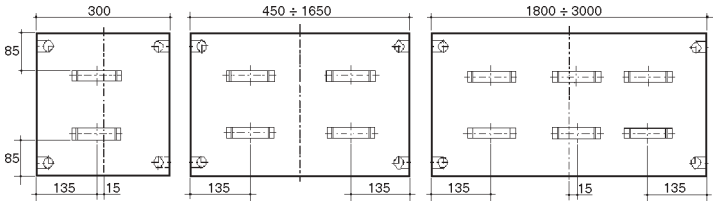

Para longitudes de 300 mm un solo soporte PAS
Para longitudes de 450 a 1650 mm dos soportes PAS
Para longitudes de 1800 a 3000 mm tres soportes PAS