Circuladores para instalaciones de Calefacción

PC, PC MASTER, MC y SC

Circuladores para instalaciones de Calefacción por agua caliente hasta 10 bar.
PC-1025 y PC-1035 de -10 °C a 110 °C.
PC-1045, PC-1055 y PC-1065 de -20 °C a 130 °C.
PC MASTER 1025 de 2 °C a 95 °C.
Modelos SC y MC de -20 °C a 130 °C.

Características principales

- Motor de rotor sumergido.
- Piezas móviles en contacto con el agua, en material resistente a la corrosión.
- Cojinetes de grafito autolubricados por el agua de la instalación.
- Funcionamiento silencioso.
- No precisa mantenimiento.
- Estanquidad enlace-cuerpo mediante arandela de EPDM
- Protección eléctrica:
  Modelos PC-1025 y PC-1035 = IP 43
  Modelos PC-1045, PC-1055 y PC-1065 = IP 44
  Modelos PC MASTER 1025, SC y MC = IP 42

Los siguientes modelos incorporan además:

PC
- Selector de velocidades que permite elegir el punto de trabajo adecuado a las características de la instalación.
- Motor autoprotegido contra sobrecargas. No precisa guardamotor (recomendado en los modelos PC 1045, PC 1055 y PC 1065).
- Conexión directa a la tubería mediante racores.
- Reducido consumo eléctrico.
- Conexión eléctrica de enchufe rápido (PC-1025 y PC-1035)

PC MASTER
- Selector de 3 modos de control automático de la velocidad.
- Sistema antibloqueo.
- Motor autoprotegido contra sobrecargas.
- Conexión directa a la tubería mediante racores.
- Reducido consumo eléctrico.
- Conexión eléctrica de enchufe rápido.

MC y SC
- Conexión a la tubería por medio de contraplatinas para soldar.
- Eje hueco para la desgasificación automática y permanente de la cámara rotórica.
- Selector de velocidades enchufable, que permite elegir el punto de trabajo adecuado a las características de la instalación.
- Motor bi-tensión 230-400 V (sólo trifásico).
- Visualización del sentido de rotación del motor, de la velocidad escogida y de la tensión de utilización.
- Permite el paso directo del agua (circulación por termosifón) colocando el selector de velocidades en la posición 1.

Forma de suministro

PC y PC MASTER
- Circulador y juego de racores.

MC y SC
- Circulador, juego de contraplatinas con juntas y accesorios de fijación.

Posiciones de montaje

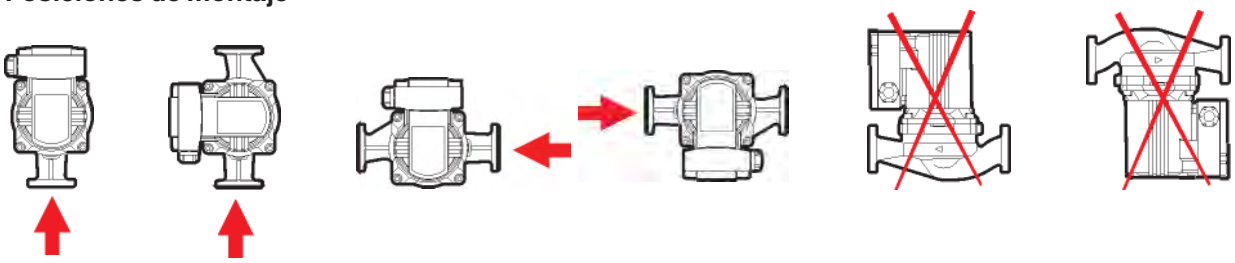

Curvas de caudal presión

PC, MC y SC

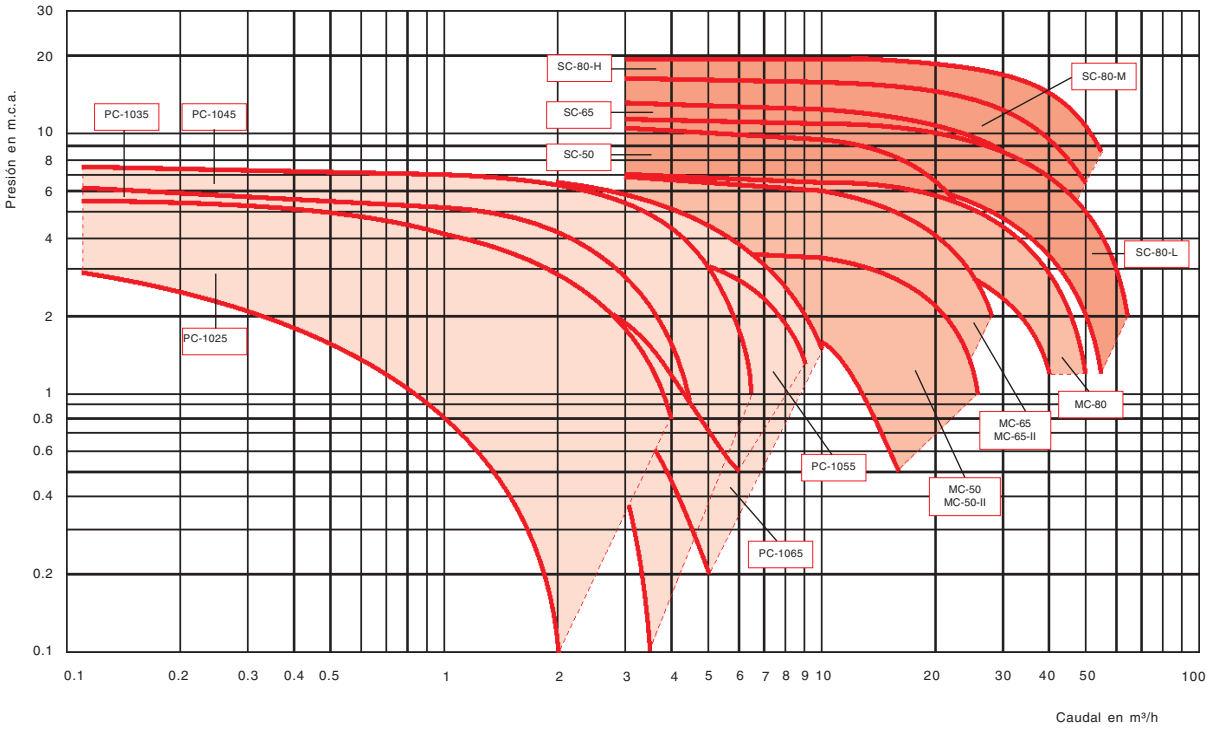

Circuladores para instalaciones de Calefacción

Dimensiones y Características Técnicas

PC

Modelos	Cotas en mm A	B	C	D	E	F	Ø G	Peso Kg
PC-1025	180	132	93	230	98	77	1" - 1 1/4"	2,60
PC-1035	180	132	93	230	98	77	1 1/4"	2,60
PC-1045	180	189	110	230	150	90	1 1/4"	3,80
PC-1055	180	204	116	230	158	90	1 1/4"	4,20
PC-1065	180	204	116	230	158	90	1 1/4"	4,20

Modelos	Tensión monofásica V	Velocidad Posición	Intensidad nominal A	Potencia absorbida max. W	Velocidad r.p.m.	Capacidad Condenador µF
PC-1025	230	1	0,18	35	1.050	2,6 x 400 V
		2	0,27	35	1.450	
		3	0,38	35	1.950	
PC-1035	230	1	0,22	47	1.150	3 x 400 V
		2	0,32	47	1.650	
		3	0,42	47	2.250	
PC-1045	230	1	0,60	115	1.350	5 x 400 V
		2	0,80	165	1.950	
		3	1,00	205	2.420	
PC-1055	230	1	0,55	110	1.710	5 x 400 V
		2	0,75	150	2.340	
		3	0,85	180	2.660	
PC-1065	230	1	0,65	130	1.100	5 x 400 V
		2	1,00	200	1.480	
		3	1,20	245	2.160	

PC-1025 y PC-1035

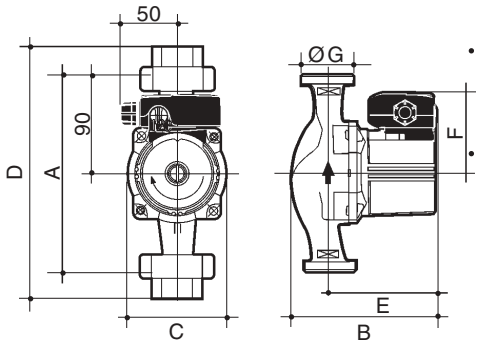

PC-1045, PC-1055 y PC-1065

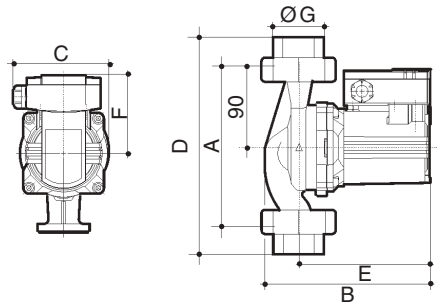

Sección Circulador PC

1. Racor.
2. Tapa motor.
3. Rodete.
4. Caja bornes con condensador y regulador velocidad.
5. Estator.
6. Rotor.
7. Cojinetes de grafito.
8. Tapón control giro y purga.
9. Junta estanquidad de acero inoxidable.
10. Junta tórica camisa estanquidad.
11. Camisa estanquidad de acero inoxidable.
12. Envolvente motor.
13. Cuerpo hidráulico.

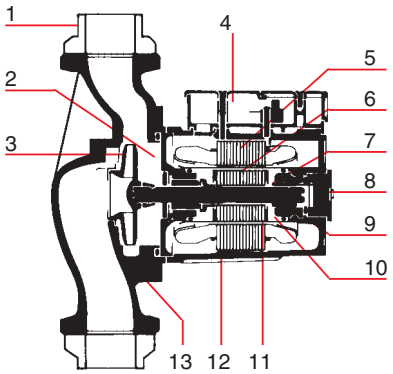

Enchufe rápido

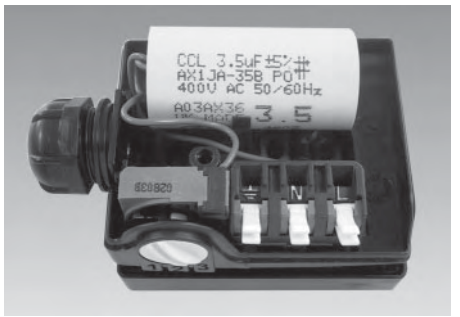

Conexión eléctrica de enchufe rápido (sólo en PC-1025 y PC-1035)

Curvas características

PC-1025

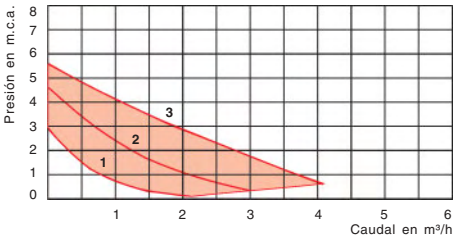

PC-1035

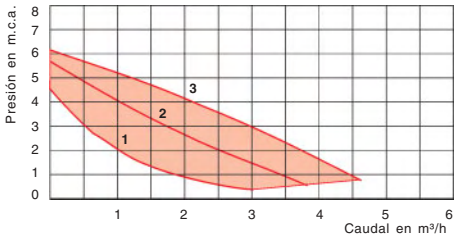

PC-1045

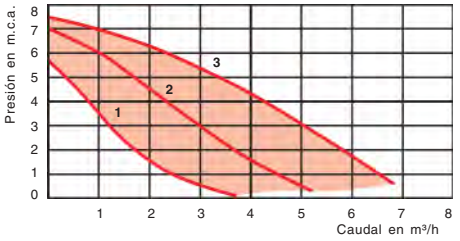

PC-1055

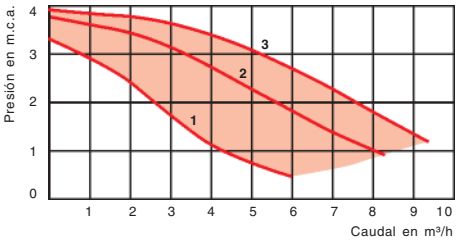

PC-1065

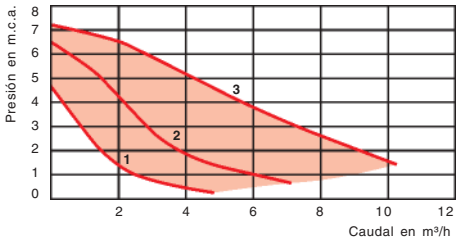

Circuladores para instalaciones de Calefacción

PC MASTER

Circuladores para instalaciones de Calefacción y refrigeración hasta 10 bar. y temperatura de +2 °C a 95 °C para circuitos abiertos o cerrados.

Indicados especialmente para:
Instalaciones nuevas o sustituciones.
Instalaciones individuales.
Instalaciones con o sin griferia termostática.
Instalaciones con suelo radiante.

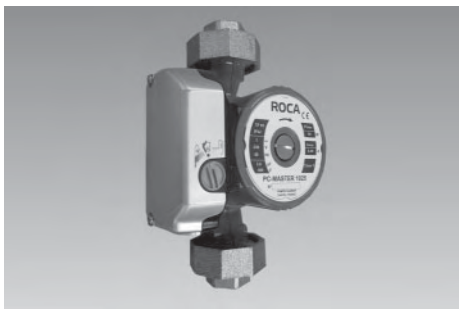

Dimensiones y Características Técnicas

Modelos	Tensión monofásica V	Intensidad nominal max. A	Potencia absorbida max. W	Velocidad r.p.m.	Capacidad condensador µF	Ø B	Peso kg
PC MASTER 1025	230	0,40	99	de 950 a 1850	2,6 x 400 V	1" - 1 1/4"	2,90

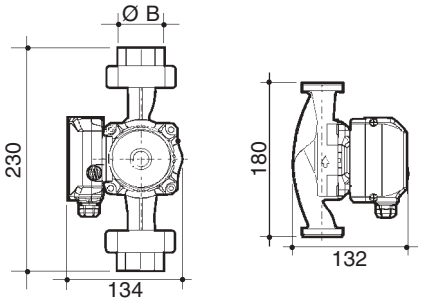

Posiciones de montaje

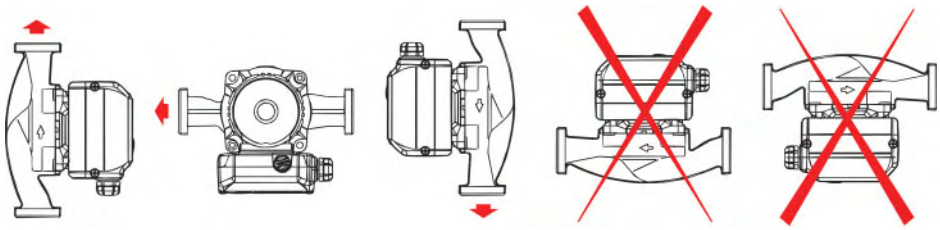

SEGURIDAD ANTIBLOQUEO

SUPER PROTECCION.
Filtro antiparticulas en bronce.
Circulación doble flujo con eje perforado (anti-agarrotamiento y desgasificación automática y permanente de la cámara rotórica).

DESBLOQUEO AUTOMÁTICO.
Detección automática del frenado.
Arranque automático en par máximo.

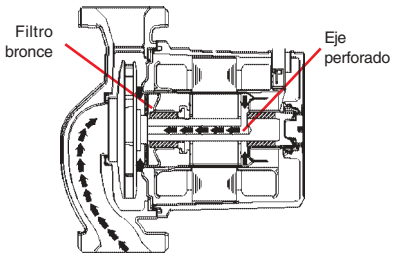

CONEXIÓN ELÉCTRICA DE ENCHUFE RÁPIDO

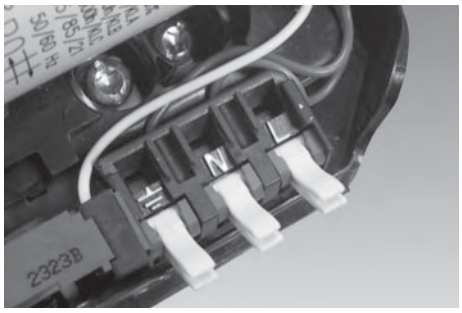

Anchas muescas para facilitar el paso de los cables eléctricos.
Amplio espacio entre los tres bornes.
Clips marcados con "tierra, fase y neutro" muy visibles.
Orificios de conexión facilmente accesibles, para cables de hasta 2,5 mm.

OTRAS CARACTERISTICAS

Motor de rotor sumergido.
Rotor autolubricado por el agua de la instalación.
Piezas en contacto con el agua, en material resistente a la corrosión.
Funcionamiento silencioso.
No precisa mantenimiento.
Condensador incorporado.
Conexión directa a la tubería mediante racores.

Forma de suministro.
Circulador, juntas y racores.

UNIVERSAL: LA SOLUCIÓN IDEAL PARA TODAS LAS INSTALACIONES

Tres modos pre-programados para su adaptación a cada necesidad.
Regulado en fábrica para la mayoría de las instalaciones: 80% de los casos.
Sin necesidad de otra regulación, el circulador se adapta a las necesidades automáticamente.
Aplicable a todas las necesidades:
Instalaciones nuevas, renovaciones y sustituciones.
Para instalaciones: con o sin griferia termostática o con suelo radiante.
Evita los silbidos de las griferías termostáticas.
Reduce el ruido de la circulación del agua en la instalación.
No necesita la utilización de válvula diferencial.

PC MASTER 1025

Circuladores para instalaciones de Calefacción

Dimensiones y Características Técnicas

MC

Modelos	Tensión V	Velocidad Posición	Intensidad A 230V	Intensidad A 400V	Potencia absorbida max. W	Veloc. r.p.m.	Capacidad condens. µF (1)	Peso kg	Cotas en mm A	B	C	D	Ø E	F
MC-50-II	Monof. 230	1	1,60	-	345	1.660	8 x 400V	14	283	280	247	165	2"	125
		2	1,70	-	385	2.600								
MC-50	Trif. 230/400	1	0,40	0,35	200	1.800	-	14	283	280	200	165	2"	125
		2	0,70	0,45	270	2.130								
		3	1,20	0,70	360	2.620								
MC-65-II	Monof. 230	1	2,25	-	480	2.090	16 x 400V	22	327	340	247	185	2 1/2"	145
		2	2,50	-	570	2.730								
MC-65	Trif. 230/400	1	0,75	0,60	345	2.020	-	22	327	340	234	185	2 1/2"	145
		2	1,20	0,75	440	2.350								
		3	2,00	1,15	570	2.720								
MC-80	Trif. 230/400	1	1,35	1,15	650	2.060	-	29	358	360	258	200	3"	160
		2	2,30	1,50	850	2.370								
		3	3,25	1,85	1.040	2.740								

(1) = Condensador incluido.

Nota: Protección por guardamotor indispensable.

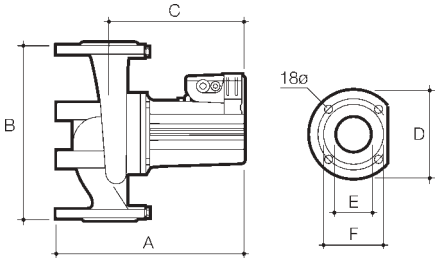

Sección Circulador MC

1. Contraplatina
2. Tapa motor
3. Rodete
4. Rotor
5. Estator
6. Selector de velocidad
7. Cuerpo hidráulico
8. Juntas tóricas camisa estanquidad
9. Camisa estanquidad de acero inoxidable
10. Caja de bornes conexión eléctrica
11. Tapón control giro
12. Envolvente motor
13. Cojinetes auto-lubricantes
14. Desgasificado automático y permanente de la cámara rotórica

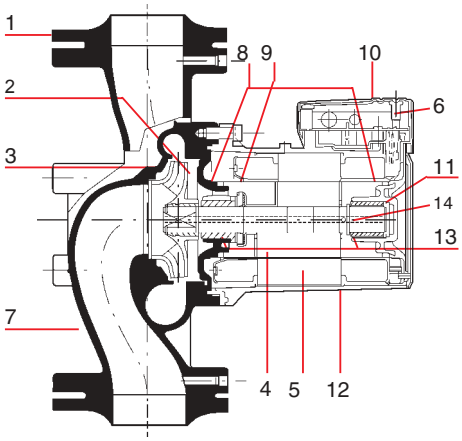

En la parte interior de la caja de bornes se halla el selector de velocidades enchufable, en el cual están grabados las velocidades y tensiones de trabajo correspondientes a cada curva del circulador. La velocidad elegida será la que se visualice por la ventana de la caja de bornes.

Curvas características

MC-50-II

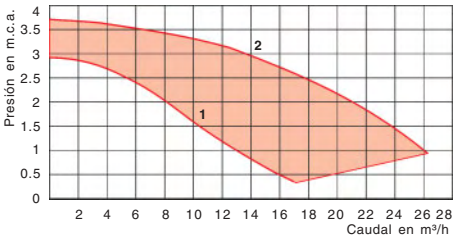

MC-50

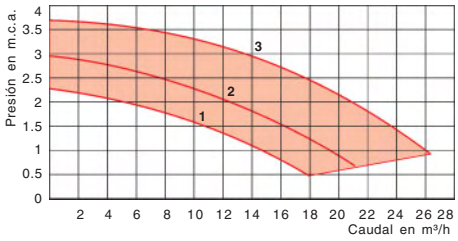

MC-65-II

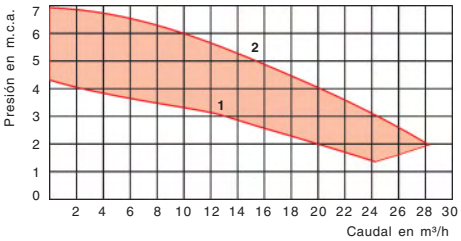

MC-65

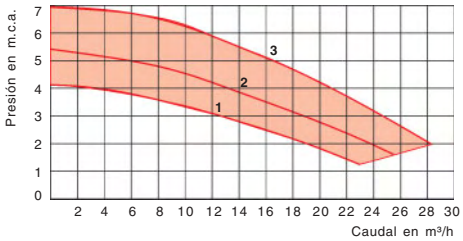

MC-80

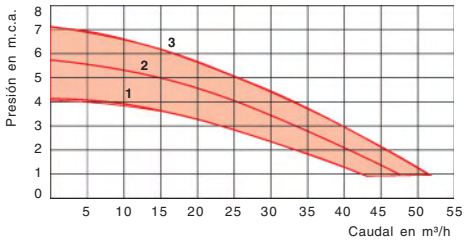

Circuladores para instalaciones de Calefacción

Dimensiones y Características Técnicas

SC

Modelos	Tensión Trifásica V	Velocidad Posición	Intensidad A 230V	Intensidad A 400V	Potencia absorbida max. W	Veloc. r.p.m.	Peso kg	Cotas en mm A	B	C	D	Ø E	F
SC-50	230/400	1	0,95	0,80	475	1.930	19	306	280	223	165	2"	125
		2	1,60	1,05	620	2.260							
		3	2,55	1,50	810	2.600							
SC-65	230/400	1	1,25	1,05	610	2.200	26	349	340	256	185	2 1/2"	145
		2	2,05	1,30	750	2.510							
		3	2,90	1,65	870	2.810							
SC-80-L	230/400	1	2,25	1,75	980	2.240	31	358	360	258	200	3"	160
		2	3,35	2,15	1.260	2.490							
		3	4,85	2,80	1.530	2.780							
SC-80-M	230/400	1	5,60	3,25	1.900	2.480	46	403	360	294	200	3"	160
		2	10,70	6,20	2.600	2.880							
SC-80-H	230/400	1	7,80	4,50	2.600	2.500	48	403	360	294	200	3"	160
		2	12,70	7,30	3.550	2.900							

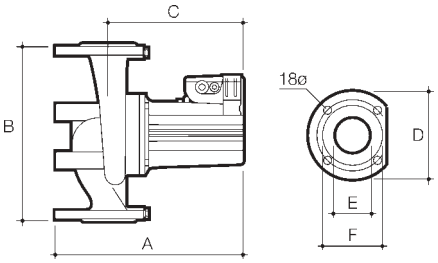

Sección Circulador SC

1. Contraplatina.
2. Tapa motor.
3. Rodete.
4. Rotor.
5. Estator.
6. Selector de velocidad.
7. Cuerpo hidráulico.
8. Juntas tóricas camisa estanquidad.
9. Camisa estanquidad de acero inoxidable.
10. Caja de bornes conexión eléctrica.
11. Tapón control giro.
12. Envolvente motor.
13. Cojinetes auto-lubricantes.
14. Desgasificado automático y permanente de la cámara rotórica.

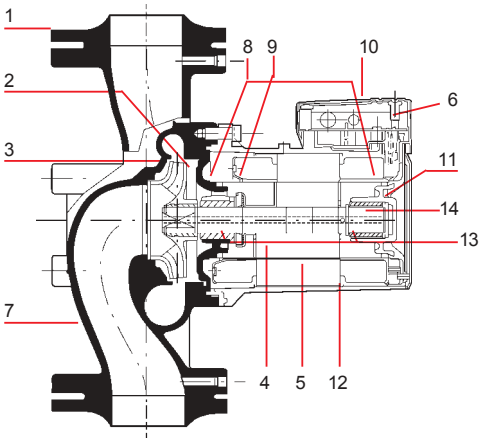

En la parte interior de la caja de bornes se halla el selector de velocidades enchufable, en el cual están grabados las velocidades y tensiones de trabajo correspondientes a cada curva del circulador. La velocidad elegida será la que se visualice por la ventana de la caja de bornes.

Curvas características

SC-50

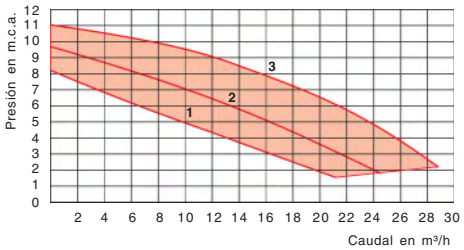

SC-65

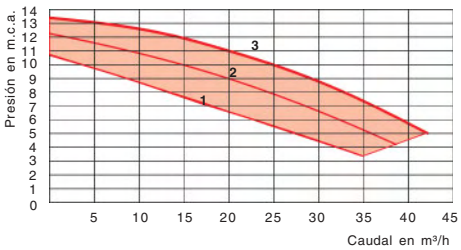

SC-80-L

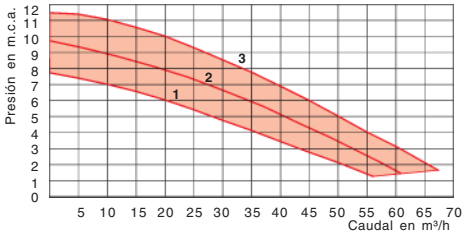

SC-80-M

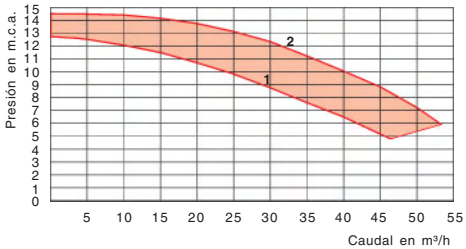
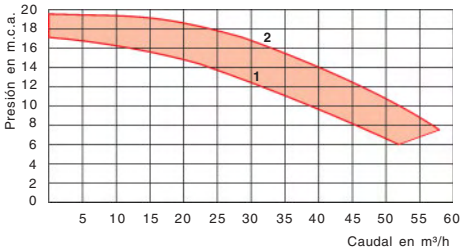
SC-80-H