Válvulas mezcladoras

Válvula de 3 vías y Servomotor

Válvula y Servomotor para la regulación del caudal de agua en instalaciones de Calefacción y Agua Caliente circuito primario.

Características principales

- Válvulas y Servomotores diseñados para incorporar a los equipos de regulación.
- Posibilidad de mando mediante termostato bipolar.
- Posible acción manual de la válvula.
- Válvula con cuerpo de fundición y obturador de latón.
- Juntas tóricas de EPDM

Forma de suministro

En tres bultos:
– Válvula de 3 vías.
– Servomotor .
– Kit de conexión.
En dos bultos:
– Válvula tres vías.
– Servomotor SM-40 con adaptador incluido (para válvulas hasta 2").
- Servomotor SM-80 incluye kit de conexión y maneta de accionamiento (para válvula de 2 1/2 a 4").

Dimensiones y Características Técnicas.

Válvulas de 3 vias
Temperatura máxima de trabajo 110 °C PN 6.

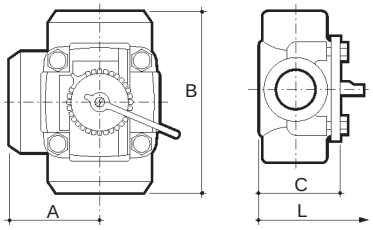

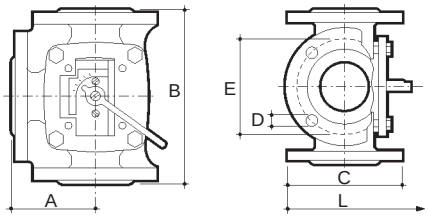

Conexiones a rosca

Ø rosca	Cotas mm A	B	C	L
3/4"	52,5	105	66	138
1"	54,0	108	66	138
1 1/4"	57,5	115	70	142
1 1/2"	60,0	120	74	146
2"	78,0	156	93	165

Presión máxima de trabajo: PN 6 bar

Conexiones a platinas (incluyendo la contraplatina y la correspondiente tornillería.)

Modelo	Cotas en mm A	B	C	D	E	L
2 1/2"	100,0	200	160	4 x 15	150	252
3"	120,0	240	190	4 x 18	170	282
4"	132,5	265	210	4 x 18	200	302

Presión máxima de trabajo: PN 6 bar

Servomotor SM-40 con adaptación directa para válvula de 3 vías de 3/4" a 2"

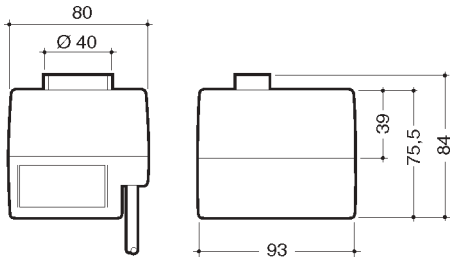

Servomotor SM-80 para válvula de 3 vías de 2 1/2" a 4"

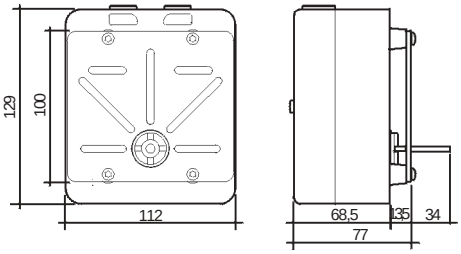

	SM-80	SM-40
Tensión de alimentación	230 V	230 V
Potencia	1,3 VA	1,3 VA
Tiempo de giro 90°C	130 seg.	150 seg.

Recomendaciones para la selección de las Válvulas de 3 vías

Dimensionar las Válvulas de 3 vías de forma que la pérdida de carga sea de 10 al 30% de la pérdida de carga de la instalación.

$$\Delta P_2 = 10 \div 30\% \ \Delta P_1$$

Además debe cumplirse que:
1º- $\Delta P_1 + \Delta P_2 \leq$ Presión del circulador.
2º- $\Delta P_{BC} \simeq \Delta P_{CA}$ (circuito caldera)
3º- ΔP_{CA} debe ser lo menor posible (by pass).
Nota:
Para mayor información, ver Monografía Técnica sobre Regulación.

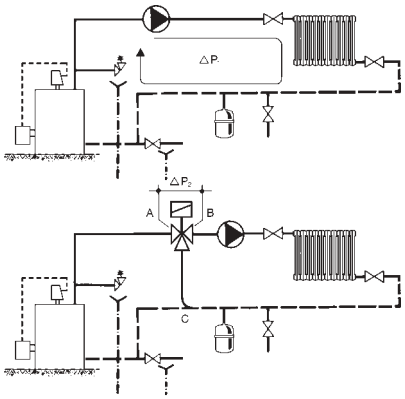

Gráfico para la selección del diámetro de las Válvulas

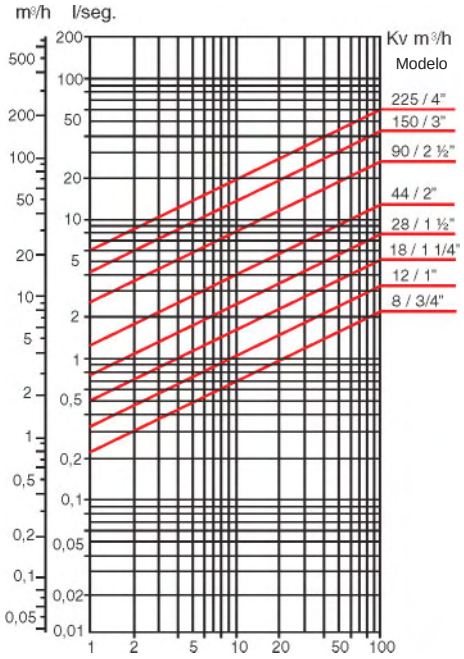

Pérdida de carga en KPa
100 KPa = 1 bar = 10.000 mm.c.a.

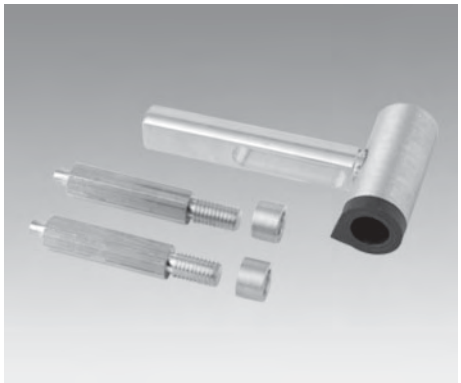

Kit de conexión de Servomotor SM-80 y maneta de accionamiento

Adecuado para la conexión del Servomotor SM-80 a válvula (2 1/2" a 4").