Datos técnicos automatismos Comfort 820, 830

Datos eléctricos	820	830	
Tensión nominal	230	230	V
Frecuencia nominal	50	50	Hz
Toma de corriente	2,5	1,4	A
Toma de potencia en servicio	0,3	0,3	KW
Toma de potencia en espera	< 4	< 4	W
Modo de función (durac. conex.)	KB 4	KB 4	min.
Tensión de mando	24	24	V DC
Tipo de protección bloque motor	IP 54	IP 54	
Clase de protección	I	I	

Datos mecánicos	820	830	
Fuerza de tracción y de presión	800	500	N
Velocidad de marcha	180	180	mm/seg.
Tiempo apertura (según puerta) aprox.	22	22	seg.

Datos del entorno	820	830	
Dimensiones bloque motor	330 x 270 x 120	230 x 260 x 200	mm mm mm
Peso	17,5	12,0	kg
Rango de temperatura	de - 20 a + 60		°C
Base de certificación	EN 12453 EN 292-1 EN 50081-1 EN 50082-1 EN 55014 EN 60335-1	EN 12445 EN 61000-3-2 EN 61000-3-3 ETS 300220 ZH494 Abril 89	

Volumen de suministro 820
Bloque motor Comfort 820 con mando electrónico integrado
Mini-emisor manual Digital 302, 2 canales
Desbloqueo de emergencia
Uso universal para puertas hasta un ancho máx. de 8 m y peso máx. de 750 kg

Volumen de suministro 830
Bloque motor Comfort 830 con mando electrónico integrado
Consola de suelo y piñón premontado, módulo 4
Mini-emisor manual Digital 302, 2 canales
Desbloqueo de emergencia con cierre
Uso universal para puertas hasta un peso máx. de 300 kg

Propiedades / funciones de seguridad	
Técnica de punto de referencia	x
Automatismo de desconexión	x
Protección contra bloqueo	x
Limitación de tiempo de marcha	x
Función de cierre automático	x
Desconexión final electrónica	x
Conexión de lámpara de señales	x
Conexión para pulsador de presión, de código y de llave	x
Apertura parcial (sólo C. 820)	x
Conexión aviso de sensor final libre de potencial	x
Señalización de error	x

Accesorios	
Mando a distancia Multibit	x
! Antena de módulo separada, 868 MHz, IP 65	x
Lámpara de señales	x
Sistema antiaplastamiento	x
Barrera fotoeléctrica	x
Sistemas transponder	x
Pulsador de llave	x
Pulsador de código (precableado)	x

	Segmentos de cremallera de plástico
Special 431	Módulo 4 en perfil de aluminio
Special 432	Módulo 4 en perfil de acero
	Cremallera de plástico
Special 471	Módulo 4 con núcleo de acero
	Segmentos de cremallera de plástico
Special 433	Módulo 6 en perfil de aluminio (sólo C. 820)
Special 434	Módulo 6 en perfil de acero (sólo C. 820)

Marantec Tecnología España S.L.
Av. Los Pirineos, 23 - Nave 6 · 28709 S. S. de los Reyes (Madrid)
Tel. +34 91 6 58 61 55, Fax +34 91 6 58 61 56

Marantec

En Automatismos Superior

www.marantec.com

2-E449-TV-3-1103 Impreso en papel blanqueado sin cloro

Comfort 820, 830

Automatismos para puertas corredizas

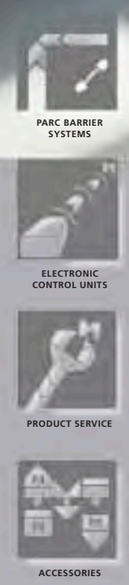

Fuerza realizada de modo seguro y confortable

Marantec

En Automatismos Superior

Comfort 820, 830

La idea

El concepto perfecto:
Automatismos Comfort para puertas correderas hasta un peso de 750 kg.

Es importante saber que también la entrada de su propiedad está cerrada de modo seguro. Sin necesidad de usar cerrojo, cerradurra y llave. Con estos dos automatismos Comfort hemos hecho realidad el concepto perfecto que pone en marcha con una exactitud de milímetros todas las puertas correderas hasta un ancho de 8 m y un peso de 750 kg. Con la potencia necesaria correspondiente y en una carcasa de forma atractiva.
Y todo esto con seguridad máxima y manejo fácil y simple.
Por medio del sistema Marantec, en todo momento se pueden integrar fácilmente otros automatismos e instalaciones de seguridad y de iluminación.

Automatismos Comfort de Marantec:
¡Automáticamente óptimos!

Comfort 820, 830

¿Sistema ABS en un automatismo de puertas?

Ninguna puerta frena en seco ¿no es verdad? El automatismo de desconexión patentado de los automatismos Comfort reacciona instantáneamente a los más pequeños obstáculos cuando éstos afectan la marcha de la puerta. Y entonces hace retroceder la puerta de inmediato unos 20 cm. De modo similar al sistema antibloque de frenos ABS, ayuda a superar de modo óptimo las situaciones críticas. Con un control permanente.
Ahora y siempre.

¡Simplemente todo bajo control!

Con la programación guiada por menú paso a paso la puesta en servicio de todos los sistemas de operación Comfort se lleva a cabo de manera fácil y simple. Precisamente igual que con la más moderna electrónica de la comunicación Multi-Media-Interface MMI en automóviles de la más avanzada tecnología, el usuario disfruta de una simple lógica de maniobra mediante una unidad central de control.
Esto sirve para tener todo bajo control. Una y otra vez.

¡Perfecta orientación en cada fase de movimiento de la puerta!

Exactamente igual a como el sistema de navegación GPS ayuda a determinar la posición y la dirección a la hora de orientarse en el tráfico por carretera, el control Marantec sabe en todo momento exactamente cómo y en qué dirección se mueve la puerta. La técnica electrónica de punto de referencia Marantec supervisa permanentemente la marcha de la puerta. Todas y cada una de las veces. Con una exactitud de milímetros. Así se cuida la puerta, se minimiza el desgaste y se prolonga su periodo de vida útil.

¡Seguridad perfecta antes de cada movimiento!

Al encender el motor del coche, el AutoSystemCheck prueba todos los sistemas de seguridad para su función segura y correcta. Los automatismos Comfort de Marantec trabajan exactamente según este principio.
Solamente si todos los sistemas de seguridad han demostrado trabajar perfectamente, la puerta comienza a ponerse en marcha. El nivel más alto de seguridad.
Para todos los que están en el área de la puerta. En cada movimiento.

¡Reducción óptima del consumo de corriente!

Y ello en todas las situaciones. También, claro está, en la posición de reposo. De modo comparable con un motor de coche de 3 litros, para las fases en las que el sistema de operación se encuentra en el modo de espera, hemos desarrollado una nueva técnica que reduce el consumo de corriente en más del 60 %.
Esto es muy importante, tanto para el medio ambiente como para su propio bolsillo.

Accesorios

Mandos a distancia digitales

- ! Mini-emisor manual Digital 302, 2 canales, 868 MHz
- ! Mini-emisor manual Digital 304, 4 canales, 868 MHz
- ! Micro-emisor manual Digital 313, 3 canales, 868 MHz

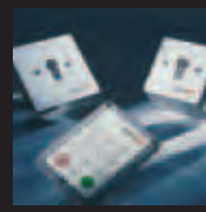

Elementos de acceso Command

Pulsador de código Command 202 (exterior)
Pulsador de código por radio Command 221 (exterior)
Pulsador de llave Command 311 (exterior), empotrado
Pulsador de llave Command 411 (exterior), saliente

Sistema antiaplastamiento

Regleta de contacto 8,2 kΩ
para seguridad adicional.

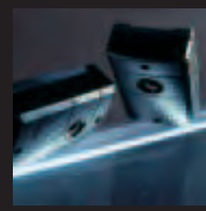

Special 614, 624

Barreras fotoeléctricas para seguridad adicional en la zona de movimiento de la puerta.
¡Se requiere con el cierre automático activado y con puertas en zonas públicas!

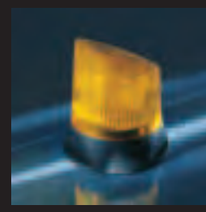

Lámpara de señales

Lámpara de señales para seguridad adicional.

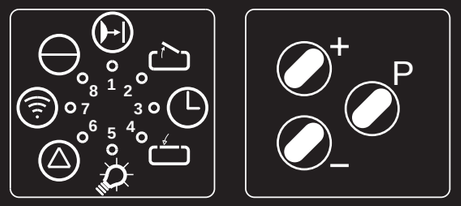

Elementos de control para la programación

Todas las ventajas de un vistazo

- automatismo de desconexión y limitación de fuerza con autoaprendizaje
- concepto de manejo conocido y acreditado
- innovadora técnica de punto de referencia Marantec
- control de funcionamiento de todos los accesorios
- consumo mínimo de corriente
- mando a distancia Multibit de segura manipulación
- prácticamente no necesita mantenimiento

Comodidad también en el montaje y en la puesta en servicio

El montaje de la totalidad del automatismo se lleva a cabo sencillamente y con rapidez.
Las conexiones de enchufe de sistema Marantec le ayudan a ahorrar tiempo y a conectar de modo seguro todos los componentes.
También la puesta en servicio está exenta de complicaciones:
La programación guiada por menú paso a paso está estructurada de forma lógica y es muy sencilla de manejar – aquí reconoce usted componentes familiares de la actual gama de productos Marantec.
Con unos accesorios perfectamente adecuados los unos a los otros resulta posible ampliar el sistema de operación en todo momento según las propias necesidades.

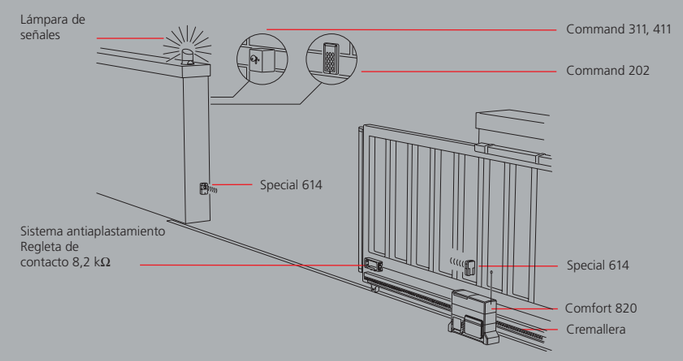

Marantec
En Automatismos Superior